GUADALHORCE

CAT 90 CO

Mesas y sillas con amplísima variedad de modelos de diseño actual y de vanguardia de primera calidad

Ponemos a su disposición una serie de artículos por catálogo de nuestros socios fabricantes, pero tenemos aún más.

Si quiere consultar precios, posibilidades, medidas especiales, colores personalizados o variantes de los modelos existentes en este documento les rogamos se pongan en contacto con la tienda por estos medios:

Tlfn.: 952 34 24 10

Móvil - Whatsapp: 675 71 68 21

Email: info@mueblesguadalhorce.es

Gracias por visitarnos

GRANT

Silla con asiento y respaldo tapizados en semipiel, patas lacadas. Disponible en dos colores: Cappucino y Gris oscuro con patas coordinadas. Apilable.

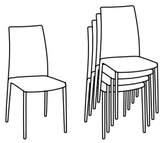

MEDIDAS (cm)
ANCHO 42 HONDO 54 ALTO RESPALDO 85
P. 4,03

SILLA
4 unidades / 1 caja
Volumen 0.368 m³

TAPIZADO Y PATAS

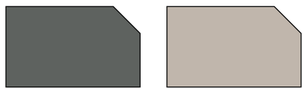

Gris oscuro Cappuccino

DORIS

Mesa extensible con tapa y extensión de cristal templado de 8mm. Estructura y patas lacadas en el mismo color Cappuccino. Disponible en dos medidas: 110 y 130 cm.

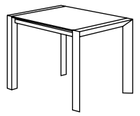

MEDIDAS (cm)
MESA 110 LARGO 110 (+40) ANCHO 74 ALTO 76
P. 21,86

MESA 130 LARGO 130 (+60) ANCHO 85 ALTO 76
P. 23,77

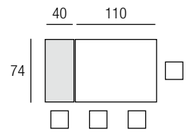

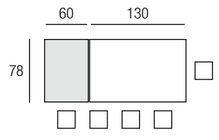

MESA
1 unidad / 2 cajas
Volumen 0.183 m³ (**110**) / 0.233 m³ (**130**)

COLOR

Cappuccino

BRENN

Silla tapizada en semipiel con un original grabado a cuadros. Patas lacadas en gris oscuro para el tapizado gris, o cappuccino para el tapizado blanco perla. Apilable.

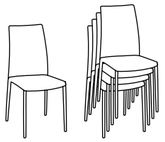

MEDIDAS (cm)
ANCHO 42,5 HONDO 43 ALTO RESPALDO 89,5
P. 4,53

SILLA
4 unidades / 1 caja
Volumen 0.351 m^3

PATAS

Cappuccino

TAPIZADO

Blanco perla

PATAS

Gris oscuro

TAPIZADO

Gris oscuro

ADDY

Mesa ideal para cualquier rincón de la casa, con estructura de metal lacado color cappucino con cristal segurizado del mismo color de 6mm de grosor Extensible.

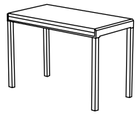

MEDIDAS (cm)
LARGO 110 (55+55) ANCHO 55 ALTO 76
P. 18,47

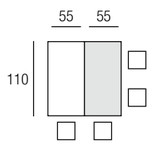

MESA
1 unidad / 2 caja
Volumen 0.110 m^3

COLOR

Cappuccino

PICK

Silla apilable y tapizada en cuero con patas del mismo color. Apilable.

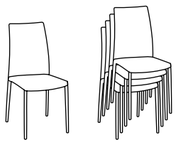

MEDIDAS (cm)
ANCHO 42,5 HONDO 42,5 ALTO RESPALDO 96
P. 5,2

SILLA
4 unidades / 1 caja
Volumen 0.330 m³

COLORES TAPIZADO

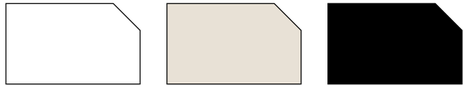

Blanco | Crema | Negro

WICK

Mesa ideal para cualquier rincón de la casa, con estructura de metal lacado blanco con cristal de 10mm de grosor serigrafiado blanco. Extensible.
Extensión MDF blanco de 18mm de grosor.

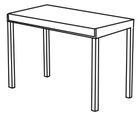

MEDIDAS (cm)
LARGO 65 (+55) ANCHO 65 ALTO 76
P. 28,06

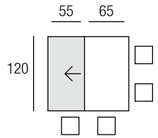

MESA
1 unidad / 2 caja
Volumen 0.131 m³

COLOR ESTRUCTURA	COLOR EXTENSIÓN	SOBRE
Blanco lacado	MDF Blanco 18 mm	Cristal serigrafiado 10 mm

AMBAR

Mesa fija con cristal templado segurizado transparente de 12 mm. de grosor y estructura en fibra de vidrio lacado.

MEDIDAS (cm)
ANCHO 120 ∅ ALTO 75
P. 27,77 Blanco, Negro

VEGA

Sillón tapizado en semipiel con asiento y respaldo acolchados. Patas revestidas en semipiel.

MEDIDAS (cm)
ANCHO 60 HONDO 60 ALTO RESPALDO 80,5
P. 8,8

MESA
1 unidad / 2 cajas
Volumen 0.400 m³

SILLA
2 unidades / 1 caja
Volumen 0.400 m³

SOBRE

Vidrio transparente

COLORES PIE
FIBRA DE VIDRIO

Negro

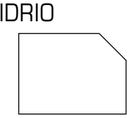

Blanco

TAPIZADO SEMIPIEL

Blanco

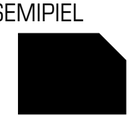

Negro

ESMERALDA

Mesa extensible hasta 220 cm con pie central y tapa de madera lacada en blanco y base de acero cromado.

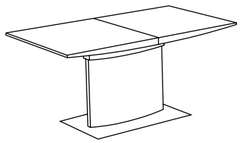

MEDIDAS (cm)
LARGO 160+30+30 ANCHO 90 ALTO 75
P. 50,60

MESA
1 unidad / 3 cajas
Volumen 0.410 m^3

BASE

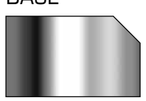

Acero cromado

LACADO

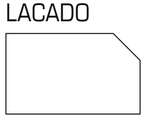

Blanco

NORA

Silla patín acolchada tapizada en semipiel, Trasera respaldo de madera contrachapada y lacada en blanco. Estructura de tubo rectangular cromado.

MEDIDAS (cm)
ANCHO 46 HONDO 47 ALTO RESPALDO 81
P. 7,74

SILLA
2 unidades / 1 caja
Volumen 0.218 m^3

ESTRUCTURA

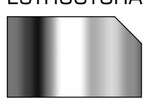

Cromo

RESPALDO

Lacado blanco

TAPIZADO SEMIPIEL

Blanco

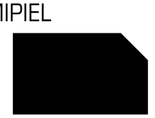

Negro

EIFFEL

Mesa extensible con estructura de acero inoxidable y cristal transparente segurizado de 12mm de grosor.

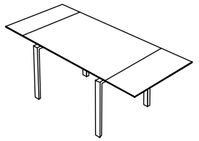

MEDIDAS (cm) LARGO 140+30+30 ANCHO 80 ALTO 75

P. 29,95

1 unidad / 2 cajas
Volumen 0.180 m^3

ESTRUCTURA

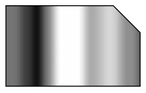

Acero inoxidable

SUPERFICIE

Vidrio transparente
12mm espesor

EDI

Mesa redonda extensible con mecanismo de metal
cromado y cristal transparente.
Abierta 140cm / Cerrada 140x90cm

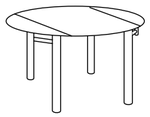

MEDIDAS (cm) ANCHO ABIERTA 140 ∅ ANCHO CERRADA 90x140 ALTO 75
P. 30,41

1 unidad / 1 caja
Volumen 0.248 m^3

ESTRUCTURA

Metal cromado

SUPERFICIE

Cristal transparente
12mm espesor

MESA CERRADA

MESA ABIERTA

LEO

Mesa extensible con estructura cromada y cristal transparente segurizado de 12mm de grosor.

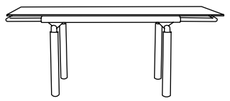

MEDIDAS (cm) LARGO 120+30+30 ANCHO 80 ALTO 75

P. 28,78

1 unidad / 1 caja
Volumen 0.283 m^3

ESTRUCTURA

Metal cromado

SUPERFICIE

Cristal transparente
12mm espesor

CLARA

Mesa extensible con estructura cromada y cristal transparente segurizado de 12mm de grosor.

MEDIDAS (cm) LARGO 140+30+30 ANCHO 90 ALTO 75

P. 27

1 unidad / 1 caja
Volumen 0.248 m^3

ESTRUCTURA

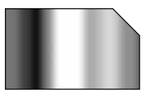

Metal cromado

SUPERFICIE

Cristal transparente
12mm espesor

ORION

Mesa de cristal transparente templado segurizado de 12mm
con pie de fibra de vidrio y base de acero cromado.

MEDIDAS (cm) ANCHO 120 ∅ ALTO 75

P. 32,19 blanco, negro

1 unidad / 2 cajas
Volumen 0.230 m^3

TAPA

Cristal transparente

PIE

Fibra vidrio blanco

Fibra vidrio negro

BASE

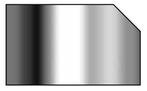

Acero cromado

Silla modelo GALA, página 78 →

EKIS

Mesa de centro con estructura de aluminio lacado y tapa de madera lacada blanca brillante. Elevable y extensible.
Cerrada 57x100cm / abierta 114x100cm

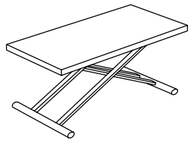

MEDIDAS (cm) ANCHO 100 HONDO 57+57 ALTO 75
P. 24,21

ABIERTA

1 unidad / 1 caja
Volumen 0.134 m^3

ESTRUCTURA

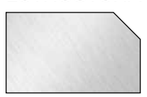

Aluminio lacado

TAPA

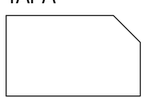

Blanco lacado

CERRADA

PENNY

Mesa redonda con pata cromada y cristal transparente segurizado de 12mm de grosor.

MEDIDAS (cm) ANCHO 90 ∅ ALTO 76

P. 12

1 unidad / 3 cajas
Volumen 0.083 m^3

TAPA

Cristal transparente
12mm grosor

ESTRUCTURA

Cromado

DROP

Mesa auxiliar con base de fibra de vidrio y sobre de cristal templado transparente de 8mm de grosor.

MEDIDAS (cm) ANCHO 50 ∅ ALTO 51
P. 4,67

1 unidad / 2 cajas
Volumen 0.060 m^3

TAPA

Cristal transparente
8 mm grosor

PIE

Blanco

MISS NOEMI

Silla apilable con patas de acero recubierto en imitación cuero.
Asiento y respaldo tapizados también en imitación cuero.

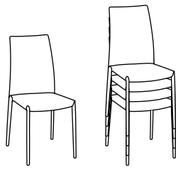

MEDIDAS (cm) ANCHO 44 HONDO 54 ALTO RESPALDO 95

P. 5,2

4 unidades / 1 caja
Volumen 0.380 m^3

COLORES

Blanco

Negro

Crema

LINK

Silla y sillón con patas patín. Estructura de metal cromado, tapizada en semipiel una apuesta segura para cualquier tipo de ambiente interior.

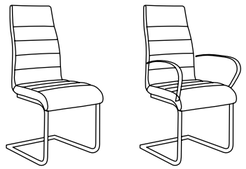

MEDIDAS (cm) ANCHO 51 HONDO 60 ALTO ASIENTO 68 ALTO RESPALDO 96

P. 8,00 SILLA
P. 9,38 SILLÓN

2 unidades / 1 caja
Volumen 0.265 m^3

ESTRUCTURA

Cromo

TAPIZADO SEMIPIEL

Blanco

Negro

AGATA

Silla patín con estructura de tubo cuadrado cromado,
asiento y respaldo tapizados en semipiel.

MEDIDAS (cm) ANCHO 47 HONDO 59 ALTO RESPALDO 90
P. 6,6

4 unidades / 2 cajas
Volumen 0.360 m^3

ESTRUCTURA

Cromo

TAPIZADO SEMIPIEL

Blanco

Negro

LIGHT

Silla con patas cromadas, asiento y respaldo tapizado en imitación cuero.

MEDIDAS (cm) ANCHO 44 HONDO 48 ALTO RESPALDO 84

P. 6

2 unidades / 1 caja
Volumen 0.250 m^3

ESTRUCTURA

Cromo

TAPIZADO CUERO

Blanco

Negro

BETTY

Silla patín, estructura en acero cuadrado cromado.
Asiento y respaldo tapizados en semipiel.

MEDIDAS (cm) ANCHO 43 HONDO 56 ALTO ASIENTO 47 ALTO RESPALDO 96

P. 5,63

2 unidades / 1 caja
Volumen 0.160 m^3

ESTRUCTURA

Tubo cromado

TAPIZADO SEMIPIEL

Blanco Crema Negro

IRENE

Silla con patas de metal cromada, asiento y respaldo tapizados en semipiel con una alegre combinación de colores.

MEDIDAS (cm) ANCHO 44 HONDO 55,5 ALTO ASIENTO 47 ALTO RESPALDO 97

P. 5,52

2 unidades / 1 caja
Volumen 0.211 m^3

PATAS

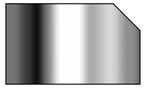

Cromo

TAPIZADO SEMIPIEL

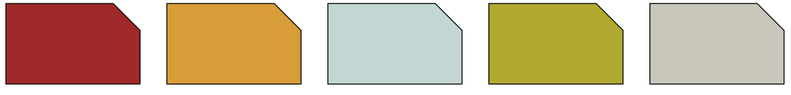

Rojo | Naranja | Celeste | Lima | Crema

LISSY

Silla con patas de acero pulido, asiento
y respaldo tapizados en semipiel.

MEDIDAS (cm) ANCHO 48 HONDO 59 ALTO ASIENTO 45 ALTO RESPALDO 88

P. 6,62

2 unidades / 1 caja
Volumen 0.167 m^3

ESTRUCTURA

Acero pulido

TAPIZADO SEMIPIEL

Blanco Negro Gris Arena

EME

Silla tapizada en semipiel. Estructura con patas de madera color natural reforzadas en acero pintado blanco.

MEDIDAS (cm) ANCHO 56,5 HONDO 55,5 ALTO RESPALDO 81

P. 7,95

4 unidades / 1 caja
Volumen 0.264 m^3

ESTRUCTURA

Madera natural

TAPIZADO SEMIPIEL

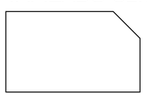

Blanco

Tórtora

DRESS

Silla acolchada y tapizada en semipiel con estructura en cromo con patín rectangular.

MEDIDAS (cm) ANCHO 45 HONDO 48 ALTO RESPALDO 94

P. 7,44

2 unidades / 1 caja
Volumen 0.218 m^3

ESTRUCTURA

Cromo

TAPIZADO SEMIPIEL

Blanco

Negro

Gris Tórtora

CARINA

Silla apilable con patas de acero pulido, asiento y respaldo tapizados en imitación cuero.

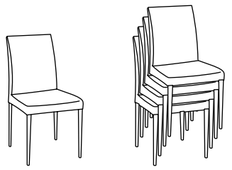

MEDIDAS (cm) ANCHO 47 HONDO 57 ALTO RESPALDO 89

P. 5,54

4 unidades / 1 caja
Volumen 0.380 m^3

ESTRUCTURA

Acero pulido

TAPIZADO IMITACION CUERO

Blanco

Negro

Crema

BETTY TABURETE

Taburete elevable a gas y tapizado en semipiel de primera calidad con un confortable acolchado.

MEDIDAS (cm)
ANCHO 37 HONDO 38 ALTO ASIENTO 55/74 ALTO RESPALDO 30
P. 9,57

1 unidad / 1 caja
Volumen 0.214 m^3

ESTRUCTURA

Cromo

TAPIZADO SEMIPIEL

Blanco Negro Crema

DASHA

Silla apilable con estructura de metal revestida en semipiel. Patas revestidas también en semipiel.
Taburete con estructura revestida en semipiel con reposapiés cromado.
Disponibles en tres elegantes colores.

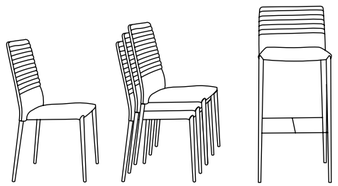

MEDIDAS (cm)

SILLA ANCHO 46 HONDO 47 ALTO RESPALDO 95 **P. 5,62**
TABURETE 65 ANCHO 41 HONDO 38 ALTO ASIENTO 65 ALTO RESPALDO 100 **P. 6,21**
TABURETE 75 ANCHO 41 HONDO 38 ALTO ASIENTO 75 ALTO RESPALDO 100 **P. 6,38**

SILLA
4 unidades / 1 caja
Volumen 0.340 m³

TABURETE
1 unidad / 1 caja
Volumen 0.218 m³

TAPIZADO SEMIPIEL

Blanco

Negro

Gris Tórtora

REPOSAPIÉS TABURETE

Cromo

MADDIE TABURETE

Taburete con estructura de metal co-inyectado de tecnopolímero reciclable con respaldo y asiento tapizados en tela y semipiel de diversos colores.

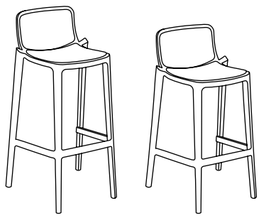

ALTO MEDIDAS (cm) ANCHO 48 HONDO 46 ALTO ASIENTO 77 ALTO RESPALDO 97
P. 15

BAJO MEDIDAS (cm) ANCHO 45 HONDO 43 ALTO ASIENTO 67 ALTO RESPALDO 87
P. 14,91

2 unidades / 1 caja
Volumen 0.300 m^3

ESTRUCTURA

Blanco Gris perla Gris Burdeos Salvia Tórtora Arena

COLORES TAPIZADO TELA

4021 8011 1008 1012 1025 8006 2003

COLORES TAPIZADO SEMIPIEL

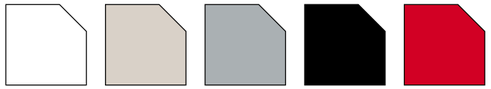

Blanco Beige Gris Negro Rojo

RAYNA TABURETE

Taburete con asiento y respaldo de tecnopolímero reciclable. Estructura de tubo cromado de 16mm de diámetro. Disponible en dos alturas. Apilable hasta 4 taburetes.

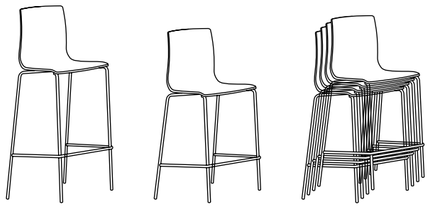

ALTO MEDIDAS (cm) ANCHO 49 HONDO 51 ALTO ASIENTO 80 ALTO RESPALDO 114
P. 7,7

BAJO MEDIDAS (cm) ANCHO 47 HONDO 50 ALTO ASIENTO 65 ALTO RESPALDO 100
P. 7,35

ALTO
2 unidades / 1 caja
Volumen 0.254 m^3

BAJO
2 unidades / 1 caja
Volumen 0.201 m^3

ESTRUCTURA

Tubo cromado

ASIENTO & RESPALDO

Lino

Gris tórtora

Geranio

Cacao

Antracita

Gris claro

GAUDI TABURETE

Taburete con estructura cromada, asiento y respaldo en policarbonato brilante, sólido o transparente. Dos versiones: elevable a gas y fijo. Solo para interior.

ELEVABLE MEDIDAS (cm) ANCHO 38,5 HONDO 42 ALTO 55/104
P. 6,55

FIJO MEDIDAS (cm) ANCHO 51 HONDO 48 ALTO ASIENTO 73,5 ALTO RESPALDO 97,5
P. 6,55

ELEVABLE
1 unidad / 1 caja
Volumen 0.075 m^3

FIJO
1 unidad / 1 caja
Volumen 0.075 m^3

PIE

Cromo

COLORES POLICARBONATO BRILLANTE

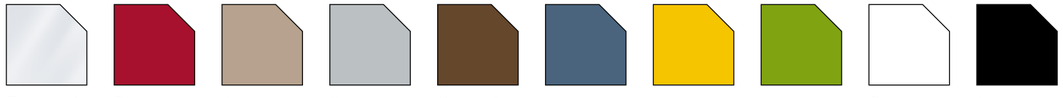

Transparente Burdeos Arena Gris perla Chocolate Azul Amarillo Verde Blanco Negro

GAUDI
TABURETE
FIJO

GAUDI TABURETE
ELEVABLE

KIRA TABURETE

Taburete elevable a gas con estructura cromada, asiento y respaldo en polipropileno reciclable.

MEDIDAS (cm) ANCHO 46 HONDO 42 ALTO ASIENTO 50/80

P. 5,55

2 unidades / 1 caja
Volumen 0.090 m^3

ESTRUCTURA

Cromo

ASIENTO Y RESPALDO POLIPROPILENO

Blanco Negro Rojo Oro

TEDDY

Sillón elegante realizado en tecnopolímero blanco, asiento y respaldo recubiertos con un cómodo cojín disponible en una amplia gama de colores.

MEDIDAS (cm) ANCHO 60 HONDO 57 ALTO ASIENTO 46 ALTO RESPALDO 79
P. 27,5

← Mesa modelo MAISY, páginas 84-85

1 unidad / 1 caja
Volumen 0.190 m^3

COLORES COJIN TELA MIKI (CALIDAD EXTRA)

Rojo Hielo Negro Aguamarina Azul

ESTRUCTURA PATAS

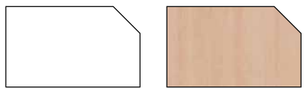

Blanco Madera natural

VERANDA

Sillón con armazón de una pieza de tecnopolímero reciclable y patas de madera de haya. Solo para interior. Apilable.

MEDIDAS (cm)
ANCHO 59 HONDO 54 ALTO ASIENTO 47 ALTO RESPALDO 79
P. 11,8

2 unidades / 1 caja
Volumen 0.190 m^3

PATAS

Haya natural

COLORES

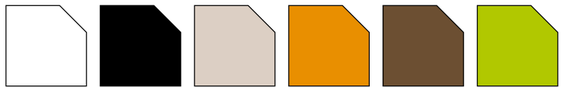

Blanco Negro Beige Naranja Marrón Verde

Mesa modelo LORY, páginas 72-73 →

SAND

Silla y sillón con asiento y respaldo de tecnopolímero reciclable con fibra de vidrio.
Patas de madera de haya. Apilables.

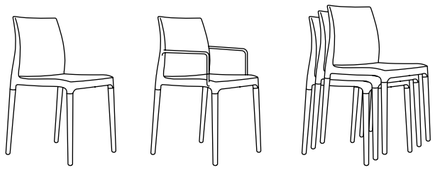

SILLA
MEDIDAS (cm) ANCHO 49 HONDO 51 ALTO ASIENTO 47 ALTO RESPALDO 83
P. 7,28

SILLÓN
MEDIDAS (cm) ANCHO 57 HONDO 51 ALTO ASIENTO 47 ALTO RESPALDO 83
P. 7,79

SILLA
2 unidades / 1 caja
Volumen 0.234 m^3

SILLÓN
2 unidades / 1 caja
Volumen 0.288 m^3

PATAS

Madera haya

COLORES

Lino

Tórtora

Antracita

Gris perla

JULIETTE

Silla giratoria de tecnopolímero con cojín acolchado.
Diseño atractivo por su combinación de clásico y contemporáneo.

MEDIDAS (cm) ANCHO 55 HONDO 51 ALTO ASIENTO 47 ALTO RESPALDO 79

P. 8,82

4 unidades / 1 caja
Volumen 0.300 m^3

COLORES COJIN TELA ACRÍLICA

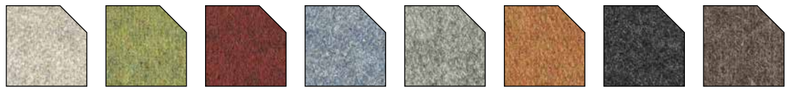

505 451 201 351 601 101 603 551

COLORES ESTRUCTURA

00 Blanco 06 Rojo 39 Marrón 52 Tórtora Eco

GALA

Silla apilable con estructura cromada, asiento y respaldo de una pieza fabricado en policarbonato transparente o colores sólidos con acabado highmopp brillo.

MEDIDAS (cm) ANCHO 48 HONDO 52 ALTO RESPALDO 82

P. 5

4 unidades / 1 caja
Volumen 0.300 m^3

ESTRUCTURA

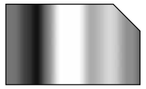

Cromo

SÓLIDO BRILLO

Blanco

Negro

TRANSPARENTE

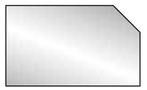

Transparente

Rojo

Fumé gris

GALA PATIN

Silla patín con estructura cromada, asiento y respaldo de una pieza fabricado en policarbonato transparente o colores sólidos con acabado highmopp brillo. Apilable.

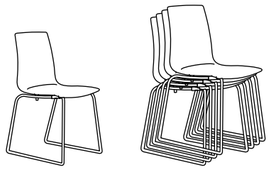

MEDIDAS (cm) ANCHO 53,5 HONDO 53 ALTO ASIENTO 42 ALTO RESPALDO 82

P. 5,86

4 unidades / 1 caja
Volumen 0.300 m^3

ESTRUCTURA

Cromo

SÓLIDO BRILLO

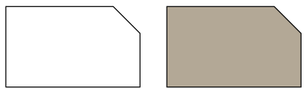

Blanco Arena

TRANSPARENTE

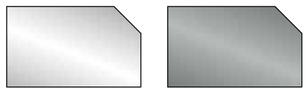

Transparente Fumé gris

MADDIE

Silla y sillón con estructura de tecnopolímero reciclable con respaldo y asiento tapizados en tela y semipiel de diversos colores.

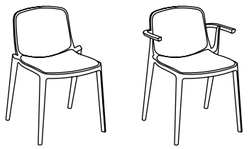

MEDIDAS (cm)

SILLA ANCHO 52 HONDO 52 ALTO ASIENTO 46 ALTO RESPALDO 87 **P. 14,12**
SILLÓN ANCHO 52 HONDO 52 ALTO ASIENTO 46 ALTO RESPALDO 87 **P. 14,82**

SILLA
2 unidades / 1 caja
Volumen 0.200 m^3

SILLÓN
2 unidades / 1 caja
Volumen 0.280 m^3

ESTRUCTURA

Blanco | Gris perla | Gris 21 | Burdeos | Salvia | Tórtora | Arena

COLORES TAPIZADO TELA

4021 | 8011 | 1008 | 1012 | 1025 | 8006 | 2003

COLORES TAPIZADO SEMIPIEL

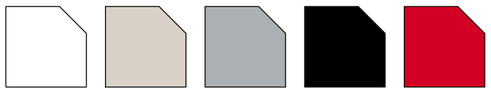

Blanco | Beige | Gris | Negro | Rojo

MUSA

Silla y sillón con estructura de tecnopolímero reciclable con respaldo y asiento de tecnopolímero reciclable de diversos colores. Apilable.

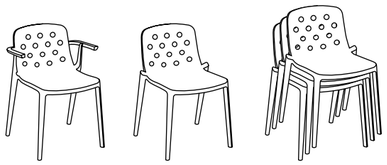

SILLA MEDIDAS (cm)
ANCHO 52 HONDO 52 ALTO ASIENTO 46 ALTO RESPALDO 87
P. 6

SILLÓN MEDIDAS (cm)
ANCHO 52 HONDO 52 ALTO ASIENTO 46 ALTO RESPALDO 87
ALTO REPOSABRAZOS 66
P. 6,71

SILLA / SILLÓN
4 unidades / 1 caja
Volumen 0.380 m³

COLORES TECNOPOLÍMERO

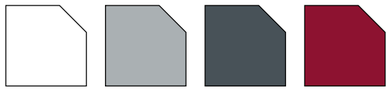

Blanco Gris perla Gris 21 Burdeos

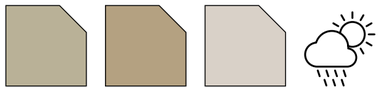

Salvia Tórtora Arena

MAISY

Mesa de interior con sobre de COMPAC**TOP** y patas de madera disponibles en cuatro colores.
Mesa de exterior con tablero y patas de **tecnopolímero**.
Ligera y funcional.

MESA MEDIDAS (cm)
ALTO 75

TABLEROS REDONDOS 12mm

80cm ∅ **P. 23,20** Volumen 0.300 m³
100cm ∅ **P. 28,14** Volumen 0.480 m³
120cm ∅ **P. 33,17** Volumen 0.600 m³
140cm ∅ **P. 36,88** Volumen 0.700 m³

TABLEROS CUADRADOS 12mm

70x70cm **P. 18,79** Volumen 0.300 m³
80x80cm **P. 20,12** Volumen 0.300 m³
90x90cm **P. 23,82** Volumen 0.300 m³
120x80cm **P. 27,79** Volumen 0.400 m³
1 unidad / 1 caja

COLORES TABLERO INTERIOR

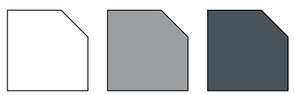

Blanco Gris Antracita

COLORES PATAS INTERIOR

Haya Wengué Roble Nogal

COLORES PATAS/TABLERO EXTERIOR

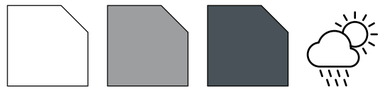

Blanco Gris Antracita

RAYNA SILLÓN

Sillón con asiento y respaldo de tecnopolímero reciclable. Estructura de tubo cromado de 16mm de diámetro. Disponible con brazos y brazos abiertos. Apilable.

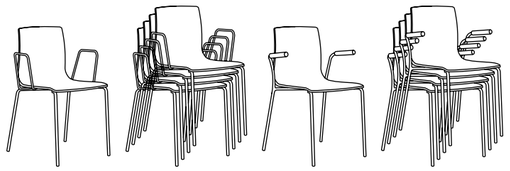

A MEDIDAS (cm) ANCHO 58 HONDO 52 ALTO ASIENTO 46 ALTO RESPALDO 82
P. 6,35 BRAZOS

0A MEDIDAS (cm) ANCHO 58 HONDO 52 ALTO ASIENTO 46 ALTO RESPALDO 82
P. 7,97 BRAZOS ABIERTOS

BRAZOS
2 unidades / 1 caja
Volumen 0.215 m^3

BRAZOS ABIERTOS
2 unidades / 1 caja
Volumen 0.250 m^3

ESTRUCTURA

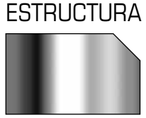

Tubo cromado

ASIENTO & RESPALDO

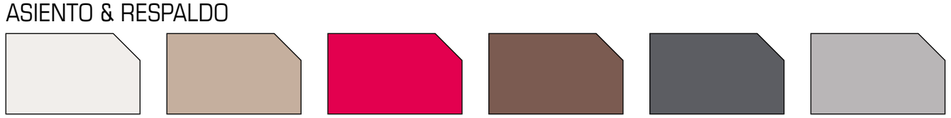

Lino | Gris tórtora | Geranio | Cacao | Antracita | Gris claro

RAYNA
BRAZOS

RAYNA
BRAZOS ABIERTOS

RAYNA

Silla con asiento y respaldo de tecnopolímero reciclable. Estructura de tubo de 16mm de diámetro cromado o de acero recubierto de poliéster. Apta para exterior e interior (estructura cromada solo interior). Apilable.

MEDIDAS (cm) ANCHO 53 HONDO 52 ALTO ASIENTO 46 ALTO RESPALDO 82

P. 4,90 cromo (interior)

P. 5,38 acero recubierto (exterior)

ESTRUCTURA
CROMO

ESTRUCTURA

SOLO INTERIOR

Tubo cromado

ESTRUCTURA

Acero recubierto Lino E

Acero recubierto Antracita E

ASIENTO & RESPALDO

COLORES INTERIOR

Lino

Gris tórtora

Cacao

Antracita

Gris claro

Geranio

Lino E

Gris tórtora E

Antracita E

4 unidades / 1 cajas
Volumen 0.300 m^3

ARYA

Silla y sillón de polipropileno con patas de acero cromado con tacos antideslizantes. Solo para uso interior. Apilable.

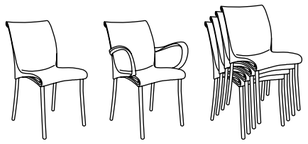

MEDIDAS (cm)

SILLA ANCHO 46,5 HONDO 58,5 ALTO RESPALDO 86 **P. 4,44**
SILLÓN ANCHO 61 HONDO 58,5 ALTO RESPALDO 86 **P. 4,73**

SILLA
4 unidades / 1 caja
Volumen 0.300 m³

SILLÓN
4 unidades / 1 caja
Volumen 0,350 m³

PATAS

Cromado

COLORES ASIENTO Y RESPALDO

Blanco Antracita Rojo Lino

NOYE

Mesa para uso interior con columna y base de acero cromado y tablero laminado, cuadrado o redondo, disponible en varios tamaños.

MEDIDAS (cm)

PIE ALTO 71,5 ANCHO BASE 42 ∅

SOBRE

60cm ∅	**P. 19,46**	Volumen 0.038 m³
70cm ∅	**P. 21,83**	Volumen 0.043 m³
60x60cm	**P. 19,46**	Volumen 0.038 m³

MESA
1 unidad / 2 cajas

PIE

Cromado

COLORES TABLERO LAMINADO

Blanco Gris perla Café Antracita Tórtora

INDIA

Silla y sillón apilables, completamente realizados en policarbonato reciclable.
Aptos para interior y exterior.

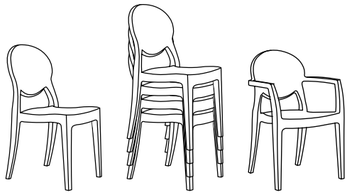

SILLA
MEDIDAS (cm) ANCHO 45 HONDO 52 ALTO RESPALDO 87
P. 6,50 Policarbonato transparente.
P. 6,88 Policarbonato rojo + sólido brillo blanco, negro y gris.

SILLÓN
MEDIDAS (cm) ANCHO 57 HONDO 54 ALTO RESPALDO 87
P. 7,28 Policarbonato transparente.
P. 7,65 Policarbonato fumé gris + sólido brillo blanco y negro.

SILLA
4 unidades / 1 caja
Volumen 0.320 m³

SILLÓN
4 unidades / 1 caja
Volumen 0.400 m³

COLORES SILLÓN

POLICARBONATO TRANSPARENTE

Transparente

Fumé gris

SÓLIDO BRILLO

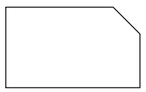

Blanco

Negro

COLORES SILLA

POLICARBONATO TRANSPARENTE

Fumé gris

Rojo

SÓLIDO BRILLO

Blanco

Negro

Antracita

INDIA TABURETE

Taburete apilable, completamente realizado en policarbonato reciclable.
Apto para interior y exterior.

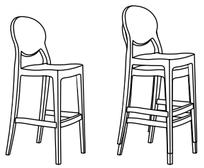

MEDIDAS (cm) ANCHO 45 HONDO 54 ALTO ASIENTO 74 ALTO RESPALDO 116
P. 11,60 Policarbonato transparente y fumé gris.
P. 12.00 Sólido brillo blanco y negro.

2 unidades / 1 caja
Volumen 0.400 m^3

POLICARBONATO TRANSPARENTE

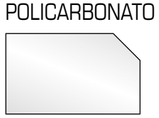

Transparente

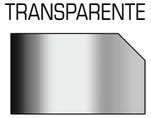

Fumé gris

SÓLIDO BRILLO

Blanco

Negro

RENO

Silla apilable realizada en tecnopolímero reciclable de la máxima calidad.
Acabado brillante.

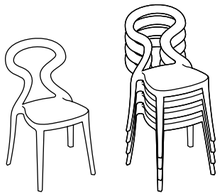

MEDIDAS (cm) ANCHO 44 HONDO 46,5 ALTO ASIENTO 46 ALTO RESPALDO 85
P. 7,85

4 unidades / 1 caja
Volumen 0.350 m^3

COLORES

Blanco Rojo Negro

RUDY

Sillón giratorio con patas de aluminio lacado, asiento y respaldo en tecnopolímero reciclable. Disponible con patas fijas y con ruedas.

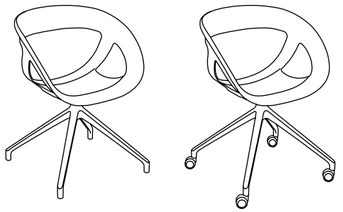

MEDIDAS (cm) ANCHO 60 HONDO 56 ALTO ASIENTO 47 ALTO RESPALDO 79

P. 12,97 BEIGNET FIJA
P. 13,41 BEIGNET RUEDAS

1 unidad / 1 caja
Volumen 0.240 m^3

COLORES

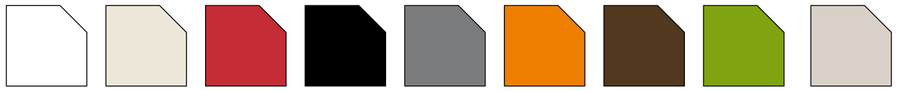

Blanco Lino Rojo Negro Gris Naranja Chocolate Verde Arena

BEIGNET RUEDAS

BEIGNET FIJA

Versátil, color

LUNA

0,173 m³

1 x caja / *carton*

P. 24

Tapa / Top

fresno / ash tree

Mesa fija de madera de fresno. • *Wooden **fixed table.***

LUNA RECTANGULAR

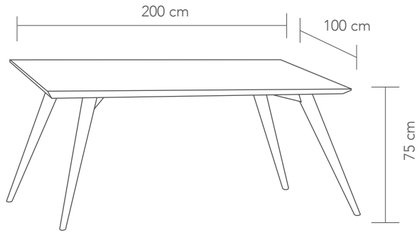

0,220 m³

1 x caja / *carton*

P. 32,10

Tapa / Top

fresno / ash tree

Mesa fija de madera de fresno. • *Wooden **fixed table.***

EME

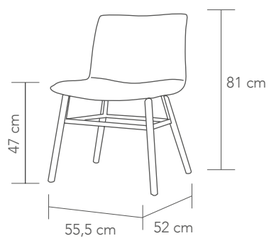

0,264 m³

4 x caja / *carton*

P. 7,95

Semipiel / *PU leather*

blanco / white

gris claro / light grey

Silla tapizada en semipiel. Estructura con patas de madera color natural reforzadas en acero pintado blanco. • ***Chair** upholstered with PU leather. Legs in natural wooden.*

GRANADA ECO

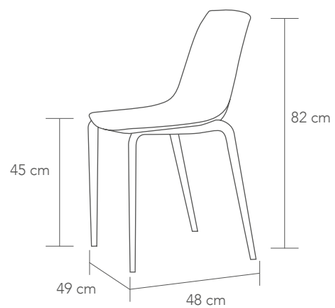

0,240 m³

4 x caja / *carton*

P. 8,91

COLORES FONDO/HEXAGONO
SEAT AND HEXAGON PATTERN

eco/13

Silla apilable realizada en material reciclado madera-plásticopara uso interior. • ***Stackable chair*** *in recycled wood-plastic material for indoor use.*

Original composición

TORINO

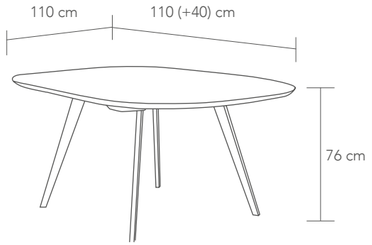

0,260 m³

1 x caja / *carton*

P. 41,08

Tapa / Top: MDF

moka

Mesa con tapa MDF color moka, recubierto de cristal satinado de 5 mm. y extensión central en MDF moka oscuro. Estructura patas acero acabado en color bronce oscuro. • ***Table*** *with MDF moka top, covered with 5mm satin glass and MDF dark moka extension in the middle. Steel with brass nish legs dark bronze color.*

ELEGANT

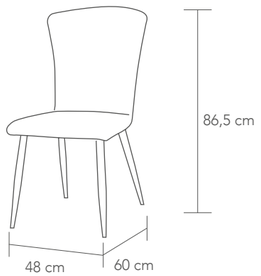

0,210 m³

2 x caja / *carton*

P. 6,96

Semipiel / *PU leather*

moka

Silla tapizada en semipiel suave color moka y patas en tubo de acero en color cobre. • *Upholstered* ***chair*** *in moka soft PU leather and steel stainless bronze color legs.*

Creamos armonía

LINDA

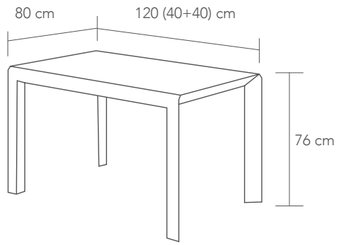

0,209 m³

1 x caja / *carton*

P. 32,49

Tapa / Top

gris / *grey*

Mesa extensible con tapa de cristal templado de 8 mm y doble extensión del mismo color. Estructura metal lacado color gris. •
Extending table *with 8mm tempered top glass and double extension in grey. Frame in grey metal*

REINA

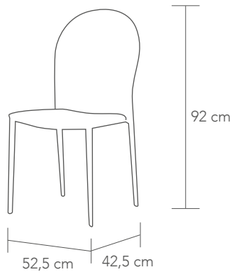

0,350 m³

4 x caja / *carton*

P. 4,35

Semipiel / *PU leather*

blanco / *white*

gris oscuro / *dark grey*

beige

Silla apilable revestida totalmente en semipiel. • ***Stacking chair*** *fully upholstered in PU leather.*

Composiciones sofisticadas

OLIMPO

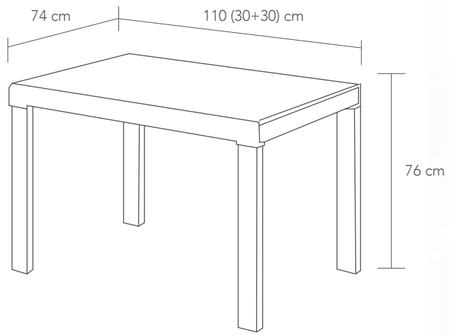

0,137 m³

1 x caja / *carton*

P. 21,9

Tapa cristal / *glass top*

blanco / *white*

Mesa con dos extensiones laterales, con estructura de metal lacada blanco y cristal templado blanco de 8 mm. • ***Extending table*** *with two extensions, white frame metal and 8 mm tempered white glass.*

KARINA

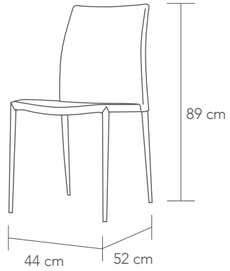

0,380 m³

4 x caja / *carton*

P. 5,77

Ignifuga / fireproof P. 6,33

Imitación cuero / *PVC*

- blanco / *white*
- negro / *black*
- crema / *cream*
- chocolate / *chocolate*

TROLLEY

0,3 m³

1 x caja / *carton*

P. 7,41

Silla apilable con patas de acero pulido, asiento y respaldo tapizados en imitación cuero. • ***Stackable chair*** *with brushed stainless steel legs. Seat and back upholstered in PVC.*

DANTE

0,496 m³

1 x caja / *carton*

P. 72,83 cerámica / *ceramics*

Armazón / *Frame*

blanco / *white*

Tapa cerámica y cristal / *Ceramic and glass top*

gris cerámica / *ceramic grey*

transparente cristal templado / *clear tempered glass*

Mesa extensible de 160 (40+40) 90 con estructura lacada blanca y tapa cerámica de 5,5 mm de grosor más 8 mm de cristal templado y dos extensiones de 40+40 cm. • ***Extending table*** *with two side extensions. Lacquered white frame with 5,5 mm thickness, grey ceramic top and 8 mm tempered glass*

MISS NOEMI

0,380 m³

4 x caja / *carton*

P. 5,5 Ignífuga / *fireproof*

Imitación cuero / *PVC*

blanco / *white*

negro / *black*

crema / *cream*

Silla apilable con patas de acero revestida totalmente en imitación cuero. • ***Stackable chair*** *with brushed stainless steel legs fully upholstered in PVC.*

DIANA

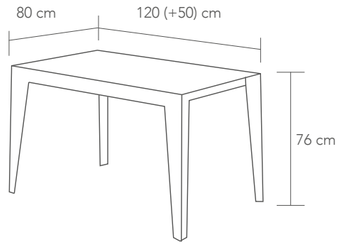

0,176 m³

1 caja / *carton*

P. 27,94

Cristal y estructura / *Glass and frame*

blanco / *white*

Mesa extensible con tapa de cristal templado de 10 mm y extensión en MDF de 18 mm en blanco lacado. Estructura en metal pintado blanco. • ***Extending table*** *with 10mm tempered top glass and 18 mm extension in MDF both in white color. Frame in white metal.*

CAPRI

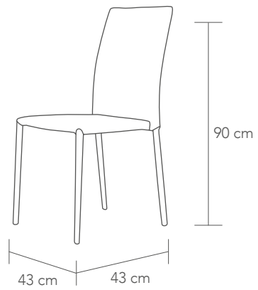

0,310 m³

4 x caja / *carton*

P. 3,42

Semipiel / *PU leather*

marrón / *brown*

gris / *grey*

beige

Silla apilable con líneas puras, y rectas tapizadas totalmente en semipiel con efecto tejido. • ***Stacking chair*** *with straight and simple lines fully upholstered in PU leather although it looks like fabric.*

Elegantes líneas

ALTEA

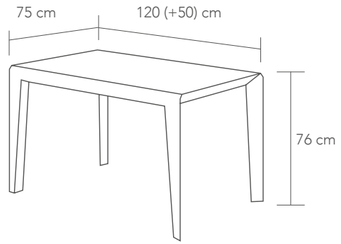

0,238 m³

1 x caja / *carton*

P. 41,82

Tapa cerámica y cristal / *Ceramic and glass top*

- gris cerámica / *ceramic grey*
- transparente cristal templado / *clear tempered glass*

Mesa cerámica color único, tapa y extensión combinado con 3 mm de cerámica y 8 mm de cristal templado. Estructura metal lacado color gris. • *Extending **table** with top and extension in 3 mm ceramic and 8 mm tempered glass thickness. Frame in grey metal.*

LORD

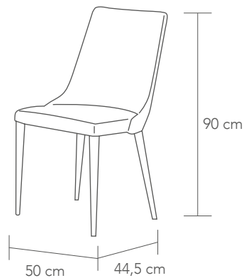

0,346 m³

2 x caja / *carton*

P. 6,16

Semipiel / *PU leather*

- marrón oscuro / dark brown
- marrón claro / light brown

Silla tapizada en semipiel y patas acero lacadas en imitación madera nogal. • *Upholstered **chair** in PU leather with imitation walnut wood legs (made of metal).*

Búsqueda de color

LIVE

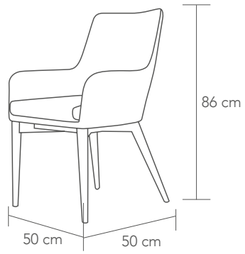

0,203 m³

2 x caja / *carton*

P. 11,8

patas / *legs*: nogal / *walnut*
tapizado / *upholstered*: moka

patas / *legs*: natural
tapizado / *upholstered*: blanco / *white*

patas / *legs*: natural
tapizado / *upholstered*: gris / *grey*

Sillón tapizado en sempiel y patas color nogal o natural. • ***Armchair*** *upholstered with PU leather. Legs in walnut or natural wood.*

SENIOR

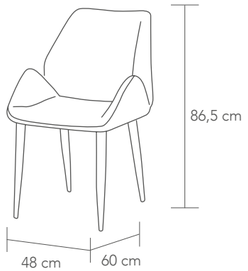

0,361 m³

1 x caja / *carton*

P. 8,39

Semipiel / *PU leather*

beige

Sillón tapizado en semipiel y patas lacadas imitación madera nogal. • *Upholstered **armchair** in PU leather and metals legs with imitation walnut legs (made of metal).*

DIVINA

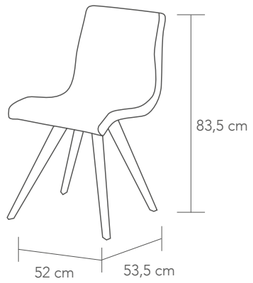

0,329 m³

4 x caja / *carton*

P. 6,75

Tela / *Fabric*

gris / *grey*

Silla tapizada en tela y patas de madera natural. • *Upholstered **chair** in fabric and natural wooden legs.*

ÍCARO

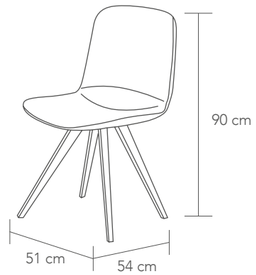

0,350 m³

4 x caja / *carton*

P. 6,75

Semipiel / *PU leather*

blanco / *white*

Silla tapizada en sempiel y patas madera natural. • *Upholstered **chair** in PU leather with natural wood legs.*

LOVE

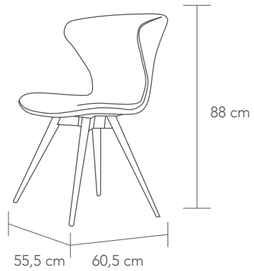

0,260 m³

2 x caja / *carton*

P. 10,45

patas / *legs*: natural

tapizado / *upholstered*: gris claro / *light grey*

Sillón tapizado en semipiel gris claro y patas en madera natural. • *Upholstered **chair** in light grey PU leather with natural wood legs*

DIVA

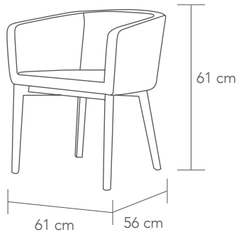

0,217 m³

2 x caja / *carton*

P. 10,86

Semipiel / *PU leather*

blanco / *white*

gris / *grey*

Sillón tapizado en semipiel y con patas de madera nogal. • *Upholstered armchair in PU leather and walnut wood legs.*

CANADÁ

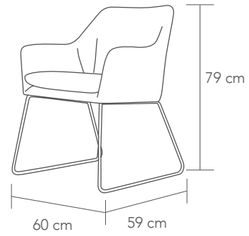

0,198 m³

1 x caja / *carton*

P. 12,2

Tejido / *fabric*

gris / *grey*

Sillón tapizado en tejido de lino y patas en cromado. • *Upholstered armchair in linen fabric and chrome legs.*

ALTO

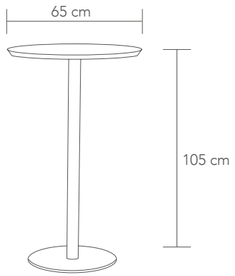

0,054 m³

1 x caja / *carton*

P. 12,5

Tapa / Top

nogal / *walnut*

Mesa fija con tapa MDF color nogal. Estructura y base en acero inoxidable. • ***Fixed table*** *with MDF top walnut colour top. Stainless steel frame and base.*

TEIDE

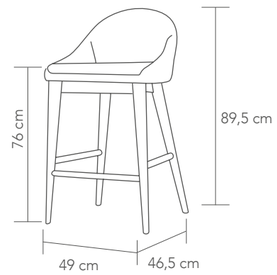

0,167 m³

1 x caja / *carton*

P. 11,9

Semipiel / *PU leather*

blanco / white

gris claro / light grey

Taburete fijo tapizado en semipiel y patas de madera nogal. • *Upholstered* ***stool*** *in PU leather. and walnut colour legs.*

Carácter único

POPPY

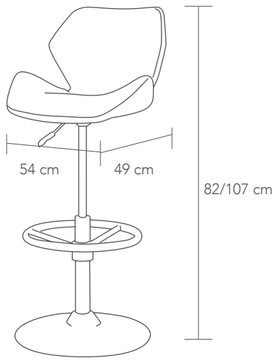

0,104 m³

1 x caja / *carton*

P. 12,04

Semipiel / *PU leather*

- arena / *sand*
- blanco / *white*
- negro / *black*

Taburete giratorio y regulable en altura con mecanismo de gas. Estructura cromada con reposapies. Asiento y respaldo acolchado y tapizado en semipiel. • *Swivel* ***stool*** *with adjustable height with gas mechanism. Chrome base with foot rest. Padded seat and backrest covered with PU leather.*

ASTER

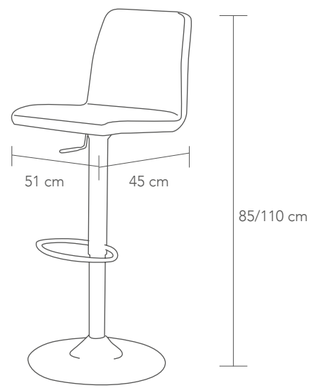

0,068 m³

1 x caja / *carton*

P. 11

Semipiel / *PU leather*

- arena / *sand*
- blanco / *white*
- negro / *black*

Taburete giratorio y regulable en altura con mecanismo de gas. Estructura cromada con reposapies. Asiento y respaldo acolchado y tapizado en semipiel. •*Swivel* ***stool*** *with adjustable height gas mechanism. Chrome base with foot rest. Padded seat and backrest covered with PU leather*

SILLON Y SOFA BREAK

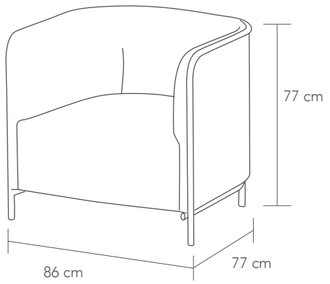

SILLÓN / *ARMCHAIR*

0,570 m³

1 x caja / *carton*

P. 45,34 (cromo) *(chrome)*

P. 44,51 (barnizado blanco/negro)
(black/white painted)

TEJIDO CLASE K / *FABRIC CATEGORY K*

4021 1012
8011 2007

SEMIPIEL CLASE E / *Eco-leather category E*

1 26
3 28
5

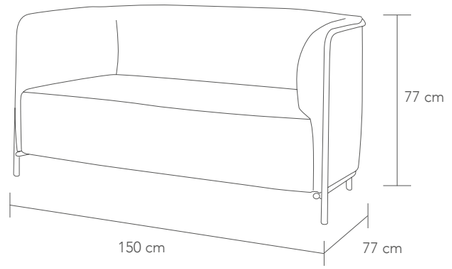

SOFÁ / *SOFA*

1 m³

1 x caja / *carton*

P. 63,35 (cromo) *(chrome)*

P. 62,52 (barnizado blanco/negro)
(black/white painted)

TEJIDO CLASE K
Fabric category K

4021 1012
8011 2007

SEMIPIEL CLASE E
Eco-leather category E

1 26
3 28
5

Sillón y **sofá** en semipiel o tela (Poliester 1ª calidad) combinado con cromo o barnizado en blanco o negro. Uso interior. • *Eco-leather or fabric (top quality polyester) upholstered **armchair** or **sofa**. Chrome or painted black or white frame.Indoor use.*

TIBET

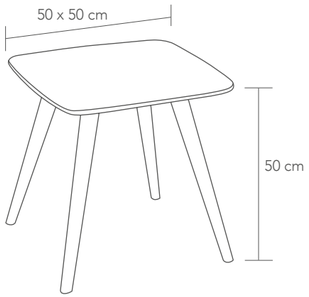

0,040 m³

1 x caja / *carton*

P. 6,78

TAPA / *TOP*

- blanco / *white*
- natural

Mesa realizada en MDF con tapa blanca o color natural y patas madera natural. • *Side **table** with MDF top and natural wood legs.*

KENIA

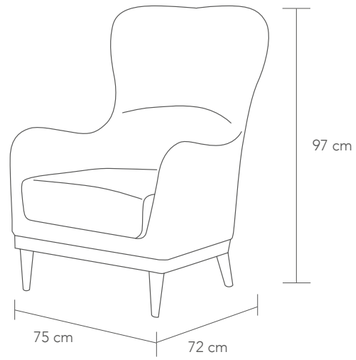

0,600 m³

1 x caja / *carton*

P. 18,3

TELA / *FABRIC*

- azul / *blue*
- beige
- gris / grey

Sillón relax acolchado tapizado en tela y estructura y patas de madera en color natural. • ***Soft padding armchair** in fabric and natural wood legs.*

MÓNACO

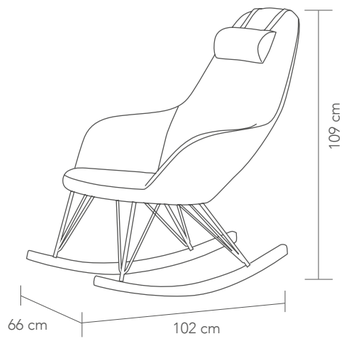

0,330 m³

1 x caja / *carton*

P. 17,23

TELA / *FABRIC*

gris oscuro / *dark grey*

azul / *blue*

Mecedora con reposacabezas tapizada en tela con estructura metálica negra y base de madera. • *Rocking chair with headrest upholstered in fabric with black powder coating steel base and wood rockers.*

PRAGA

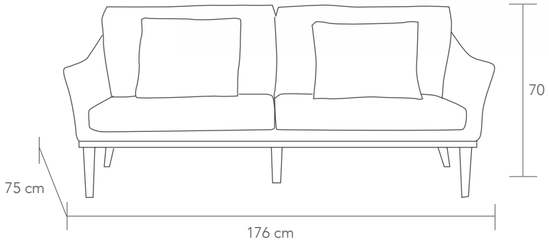

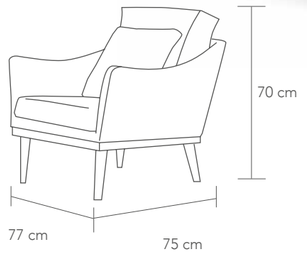

0,250 m³ (1 plaza / *seat*)

0,660 m³ (3 plazas / *seats*)

1 x caja / *carton*

P. 16,02 (1 plaza / *seat*)

P. 37,51 (3 plazas / *seats*)

TELA / *FABRIC*

marron / *brown*

beige

Sillón de 1 plaza ó sofá de 3 plazas revestido en tejido y estructura de madera natural. • *Armchair or Three-seat sofá upholstered in fabric with natural wooden frame.*

BRASIL

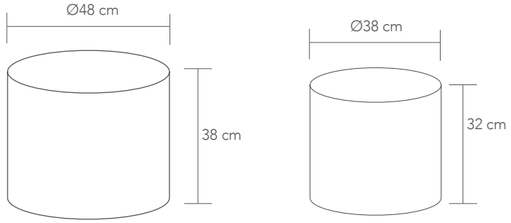

0,120 m³

1 x caja / *carton*

P. 9,08

COLORES DISPONIBLES
AVAILABLE COLOURS

madera natural / *natural wood*

Set de mesas redondas en MDF color natural. • ***Set of two round tables*** *in natural colour MDF.*

ROMA

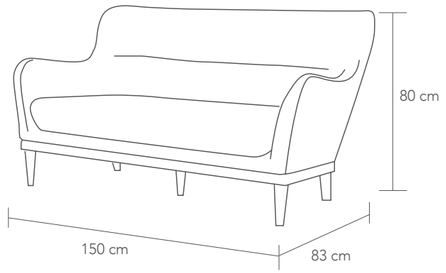

0,750 m³ (2 plazas / *seats*)

1 x caja / *carton*

P. 35,22 (2 plazas / *seats*)

TELA / *FABRIC*

azul / *blue*

beige

Sofá de 2 plazas tapizado en tela y estructura en patas de madera natural. • *Two-seat* ***sofa*** *upholstered in fabric and natural wooden frame.*

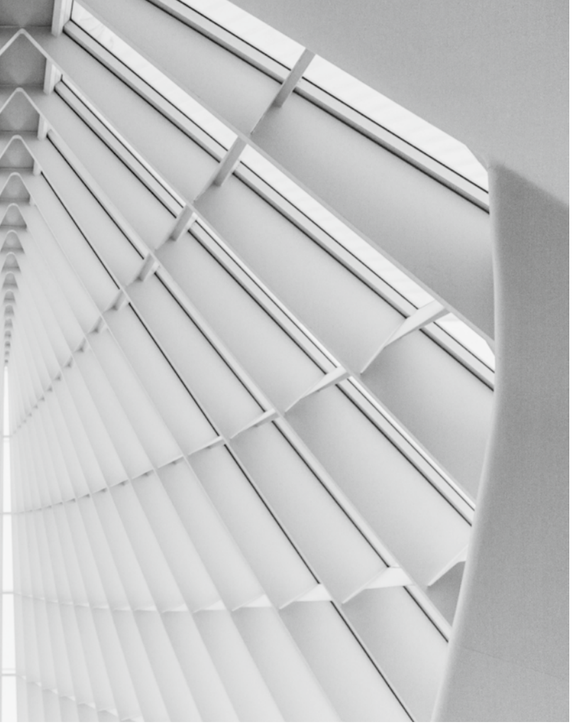

MILI

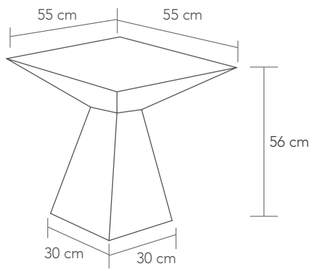

0,135 m³

1 x caja / *carton*

P. 8,73

MDF

blanco / *white*

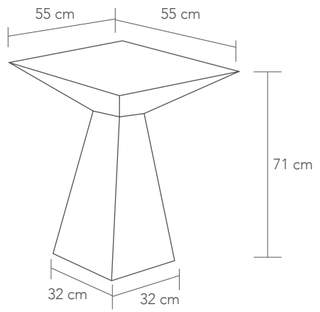

0,173 m³

1 x caja / *carton*

P. 10,14

MDF

blanco / *white*

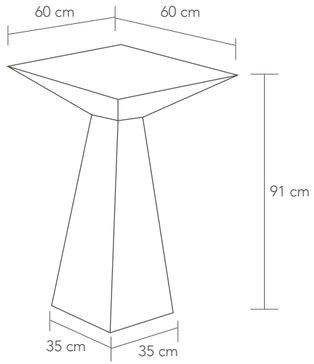

0,235 m³

1 x caja / *carton*

P. 13,66

MDF

blanco / *white*

Mesas cuadradas ideales para cualquier espacio, realizadas en MDF y disponibles en 3 alturas 56, 71 y 91 cm. • ***Square tables*** *ideal for any space. They are made in MDF and available in 3 heights: 56, 71, and 91* cm

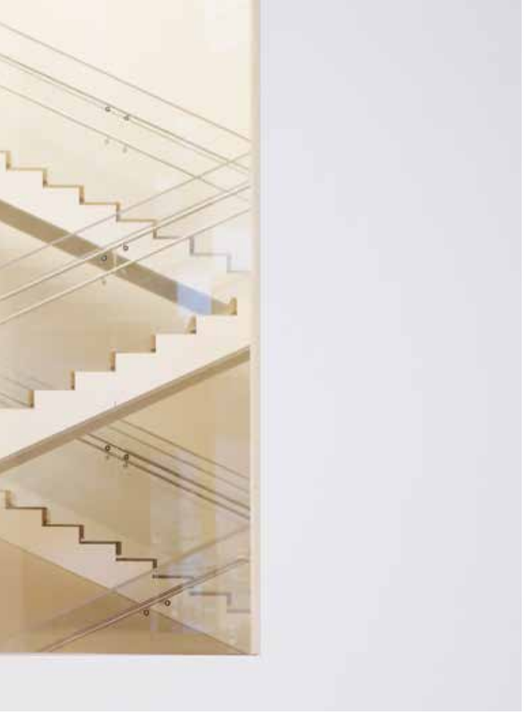

LILI

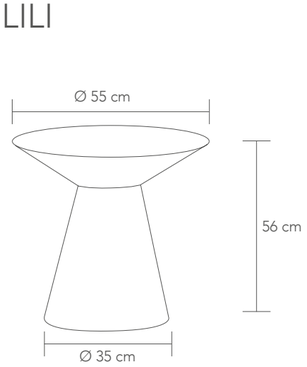

0,140 m³

1 x caja / *carton*

P. 9,85

MDF

blanco / *white*

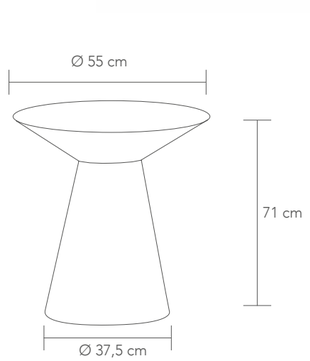

0,174 m³

1 x caja / *carton*

P. 10,51

MDF

blanco / *white*

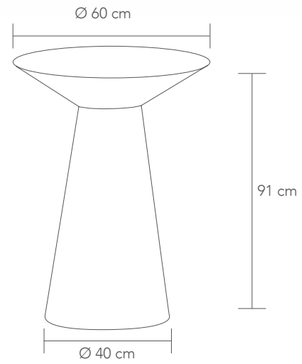

0,202 m³

1 x caja / *carton*

P. 14,70

MDF

blanco / *white*

Mesas redondas ideales para cualquier espacio realizadas en MDF y disponibles en 3 alturas 56, 71 y 91 cm. • ***Round tables*** *ideal for any space. They are made in MDF and available in 3 heights: 56, 71, and 91 cm*

DAISY

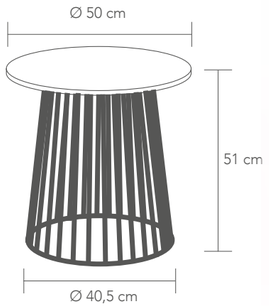

0,140 m³

1 x caja / *carton*

P. 5,05

Tapa / Top: MDF

- blanco / *white*
- rojo / *red*
- amarillo / *yellow*
- negro / *black*

Mesa realizada en MDF y con base de metal. • MDF ***table*** with a metal base.

La historia está llena de color

ROMEO

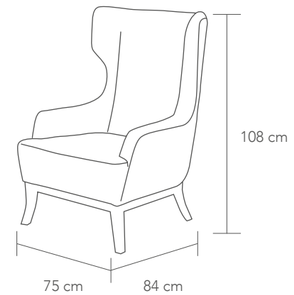

0,650 m³

1 x caja / *carton*

P. 40,84

tela patchwork / *patchwork fabric*

Estampados tonos rojo/naranja

Red and orange pattern colours

Por favor. Tenga en cuenta que los colores pueden variar de la fotografía ya que el patchwork está realizado manualmente. • *Please take note that due to the nature of this handmade patchwork, colours may vary from photograph*

Sillón tapizado en tela patchwork y estructura en madera. • ***Armchair*** *upholstered in patchwork fabric and wood frame.*

SIMBA

0,214 m³

2 x caja / *carton*

P. 10,08

tela patchwork / *patchwork fabric*

Estampados tonos multicolor

Multicoloured pattern colours

Estampados tonos azul/verde

Blue and green pattern colours

Silla con patas de madera natural y varillas metálicas lacadas en negro. Tapizado en tela patchwork. • *Uphostered **chair** in patchwork fabric natural wood legs and black lacquered wire cross hatching.*

LAIKA

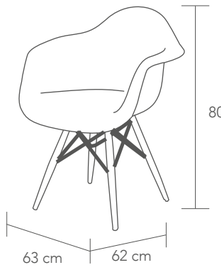

0,298 m³

2 x caja / *carton*

P. 12,66

tela patchwork / *patchwork fabric*

Estampados tonos negro/gris

Black and grey pattern colours

Estampados tonos azules

Blue pattern colours

Estampados tonos azul/verde

Blue and green pattern colours

Estampados tonos multicolor

Multicoloured pattern colours

Por favor. Tenga en cuenta que los colores pueden variar de la fotografía ya que el patchwork está realizado manualmente. • *Please take note that due to the nature of this handmade patchwork, colours may vary from photograph*

Sillón con patas de madera natural y varillas metálicas lacadas en negro. Tapizado en tela patchwork. • *Uphostered **armchair** in patchwork fabric and natural wood legs and black lacquered wire cross hatching.*

NIEBLA

0,340 m³

2 x caja / *carton*

P. 11,64

tela patchwork / *patchwork fabric*

Estampados tonos beige

Beige pattern colours

Estampados tonos multicolor

Multicoloured pattern colours

Silla con patas de madera natural y tapizado en tela patchwork. • *Uphostered **chair** in patchwork fabric and natural wood legs.*

REX

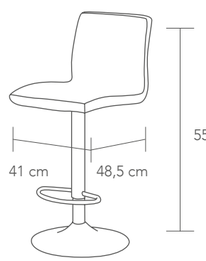

0,115 m³

2 x caja / *carton*

P. 9,79

tela patchwork / *patchwork fabric*

Estampados tonos azul/rojo

Multicoloured pattern colours

Estampados tonos azul/verde

Blue and green pattern colours

Por favor. Tenga en cuenta que los colores pueden variar de la fotografía ya que el patchwork está realizado manualmente. • *Please take note that due to the nature of this handmade patchwork, colours may vary from photograph*

Taburete giratorio y ajustable en altura con reposapiés en cromo. Tapizado en tela patchwork. • *Swivel and height adjustable **bar stool** with chrome base and footrest. Upholstered in patchwork fabric.*

GAUDÍ CROMO

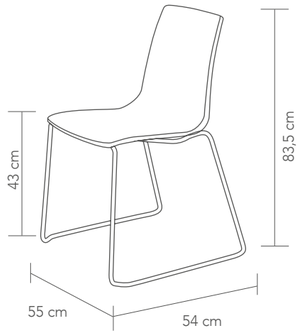

SILLA PATÍN

0,350 m³

4 x caja / *carton*

P. 6,95

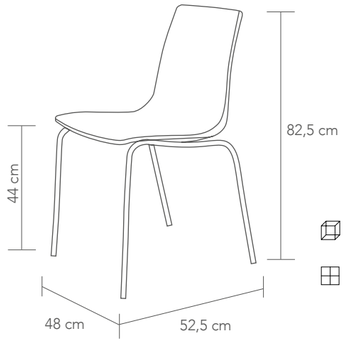

SILLA 4 PATAS

0,300 m³

4 x caja / *carton*

P. 5,68

COLORES DISPONIBLES
AVAILABLE COLOURS

- blanco / *white*
- gris / *grey*
- burdeos / *burgandy*
- azul / *blue*
- marfil / *ivory*
- verde / *green*
- chocolate / *dark brown*
- amarillo / *yellow*

Silla patín y 4 patas en cromo apilable, realizado con tecnología "highmopp". Apta sólo para interior. • ***Stackable steel-rod and 4 legged*** *chrome chair in "highmopp" technology. Only for indoor use.*

GAUDÍ TABURETES

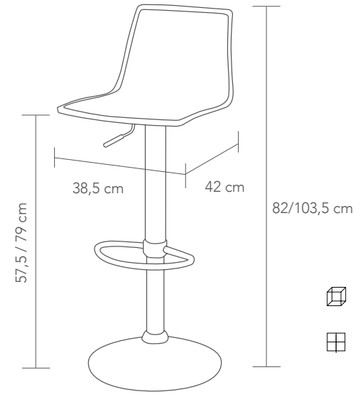

ELEVABLE

0,075 m³

1x caja / *carton*

P. 7,20

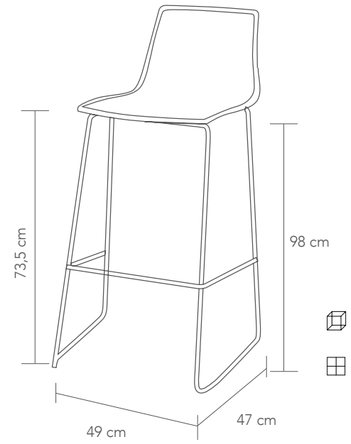

FIJO

0,075 m³

4 x caja / *carton*

P. 7,20

COLORES DISPONIBLES
AVAILABLE COLOURS

- blanco / *white*
- gris / *grey*
- burdeos / *bordeaux*
- azul / *blue*
- marfil / *ivory*
- verde / *green*
- chocolate / *dark brown*
- amarillo / *yellow*
- transparente / *clear*
- negro / *black*

Taburete con estructura cromada, asiento y respaldo en policarbonato transparente o "highmopp". Dos versiones elevable a gas o fijo. Sólo uso interior. • ***Barstool*** *with chrome frame. Seat and back in transparent policarbonate or "highmopp". Two versions: adjustable height or fixed. Only for indoor use*

GAUDÍ POLICARBONATO

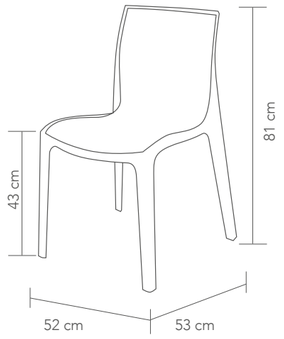

0,300 m³

4 x caja / *carton*

P. 7,97 (transparente)

P. 8,79 (rojo y fumé)

COLORES DISPONIBLES
AVAILABLE COLOURS

- transparente / *clear*
- rojo / *red*
- fumé / *smoke grey*

Silla apilable en policarbonato transparente. Para uso interior y exterior. • ***Stackable*** *transparent polycarbonate* ***chair****. For outdoor and indoor use.*

GAUDÍ POLIPROPILENO

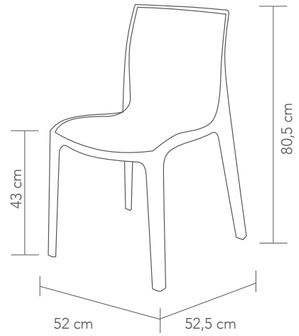

SILLA / *CHAIR*

0,300 m³

4 x caja / *carton*

P. 3,50

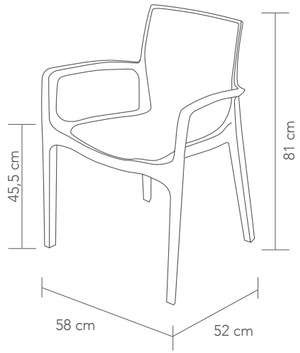

SILLÓN / *ARMCHAIR*

0,350 m³

4 x caja / *carton*

P. 3,80

COLORES DISPONIBLES
AVAILABLE COLOURS

- blanco / *white*
- marfil / *ivory*
- gris / *grey*
- antracita / *anthracite*
- arena / *sand*
- naranja / *orange*
- rojo / *red*
- azul / *blue*
- verde brillante / *glossy green*
- verde / *green*
- chocolate / *dark brown*
- amarillo / *yellow*

Silla y **sillón** en polipropileno reciclable y apilable. Para uso interior y exterior. • *Stackable recyclable polypropilene* ***chair*** *or* ***armchair****. For outdoor and indoor use.*

STYLE

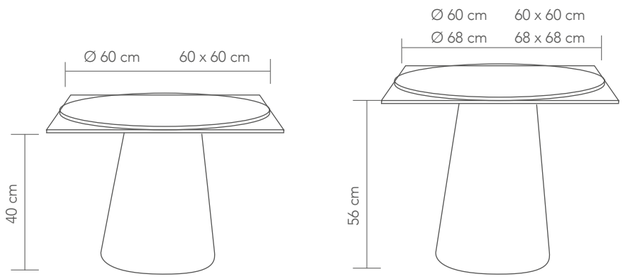

H. 40

0,100 m³

1 x caja / *carton*

P. 15,53 (60 cmØ)
P. 13,68 (60x60 cm)

H. 56

0,200 m³

1 x caja / *carton*

P. 15,65 (60 cmØ)
P. 13,89 (60x60 cm)
P. 18,35 (68 cmØ)
P. 15,79 (68x68 cm)

Mesa funcional con base de tecnopolímero adecuada para exterior. • ***Functional table*** *with technopolymer base suitable for outdoor use.*

ISLA 110

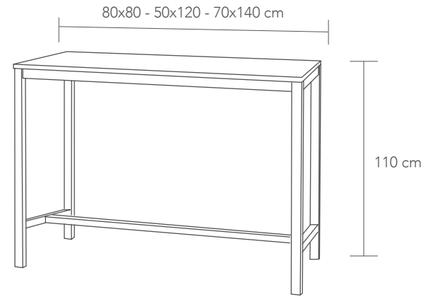

MESA ISLA ALTURA 110 cm

0,147 m³ (80x80x110)
0,125 m³ (50x120x110)
0,191 m³ (70x140x110)

1 x caja / *carton*

P. 28,76 (80x80x110)
P. 37,05 (50x120x110)
P. 38,91 (70x140x110)

COLORES TAPA / *TOP COLOUR*

- blanco / *white*
- negro / *black*
- natural / *natural beech*
- wengué / *dark brown*
- roble natural / *natural oak*

COLORES ARMAZÓN / *FRAME COLOUR*

- blanco / *white*
- negro / *black*
- gris satinado / *glazed grey*

Mesa alta fija con tapa laminada y estructura metal barnizado. Uso interior. • ***Laminated table*** *top and painted metal frame. Indoor use.*

ISLA 75

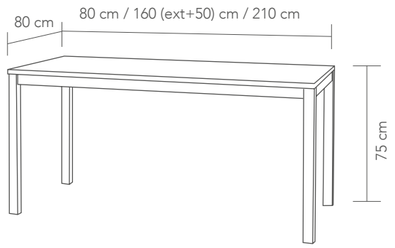

0,127 m³ (80x80x75)
0,208 m³ (80x160/210)

1 x caja / *carton*

P. 17,64 (80x80)
P. 31,5 (80x160/210)

COLORES TAPA / *TOP COLOUR*
- blanco / *white*
- negro / *black*
- natural / *natural beech*
- wengué / *dark brown*
- roble natural / *natural oak*

COLORES ARMAZÓN *FRAMECOLOUR*
- blanco / *white*
- negro / *black*
- gris satinado / *glazed grey*

Mesa fija o extensible con tapa laminada y estructura metal barnizado. Uso interior. • *Laminated* ***table*** *top and painted metal frame. Indoor use.*

MAISY 50

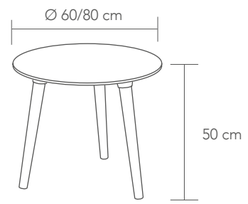

0,08 m³ (Ø60)
0,111 m³ (Ø80)

1 x caja / *carton*

P. 18,53 (Ø60)

P. 21,3 (Ø80)

TAPA / *TOP*
- blanco / *white*
- negro / *black*
- gris / *grey*

PATAS / LEGS
- natural

Mesa de centro con patas de madera y tapa en compactop. Disponible en dos medidas. Uso interior. • ***Coffee table*** *in compactop and three beech legs. Indoor use.*

MAISY 35

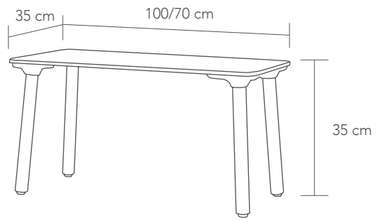

0,171 m³ (100x35)
0,057 m³ (70x35)

1 x caja / *carton*

P. 14,82 (100x35)

P. 13,94 (70x35)

TAPA / *TOP*
- blanco / *white*
- negro / *black*
- gris / *grey*

PATAS / LEGS
- natural

Mesa de centro ideal para café con patas de madera y tabla en compactop. Uso interior. • ***Coffee table*** *in compactop with beech legs. Indoor use.*

RAYNA ACADEMIC

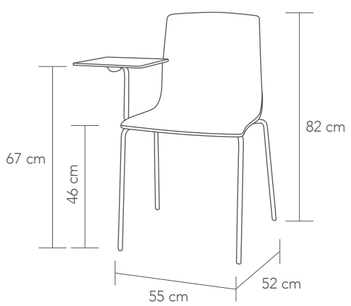

0,320 m³

2 x caja / *carton*

P. 10,42

COLORES DISPONIBLES
AVAILABLE COLOURS

110
810

Tableta negra. Tecnopolímero

Silla apilable con asiento en tecnopolímero reciclable y estructura cromada. Esta silla está equipada con tableta escritorio móvil antipánico color negro y gancho de conexión. Para uso interior. • ***Stackable chair*** *in recyclable technopolymer and chrome frame.This chair is equipped with a black antipanic writing table with turning movement and connection hook. For indoor use.*

VINCENT ANTISHOCK

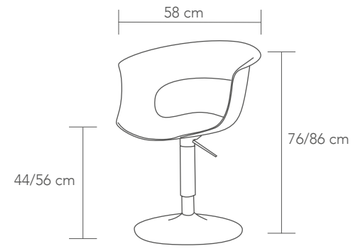

0,282 m³

1 x caja / *carton*

P. 18,38

COLORES DISPONIBLES
AVAILABLE COLOURS

100
310
380

Silla giratoria y elevable a gas en policarbonato reciclable. Base y columna en cromo. Sólo para interior. • ***Swivel and adjustable height chair*** *in recyclable polycarbonate. Base and columns in chrome. Only for indoor use.*

TABURETE GRANADA ELEVABLE

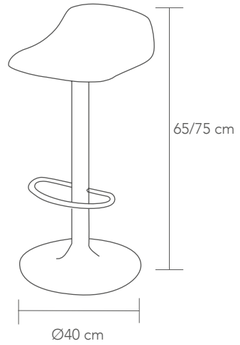

0,190 m³

1 x caja / *carton*

P. 13,5

COLORES FONDO/HEXAGONO
SEAT AND HEXAGON PATTERN

00/04 00/52
00/06 10/00
00/42 39/13

Taburete elevable y giratorio con base cromada y asiento en tecnopolímero. • ***Adjustable Swivel and stool*** *with chrome base and technopolymer seat.*

TABURETE GRANADA FIJO

0,240 m³

4 x caja / *carton*

P. 7,06 (cromo / *chrome*)

P. 7,94 (barnizado blanco/satinado / *white painted/satin*)

COLORES FONDO/HEXAGONO
SEAT AND HEXAGON PATTERN

00/04 00/52
00/06 10/00
00/42 39/13

Taburete *con asiento en tecnopolímero con base en cromo para interior y pintado en blanco para uso exterior. • Technopolymer stool with chrome base for indoor and white painted for outdoor.*

BRUNO

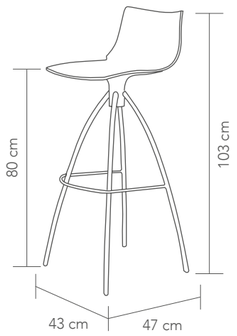

0,220 m³ (h. 80 cm)

0,182 m³ (h. 65 cm)

1 x caja / *carton*

P. 10,02 (H.80)

P. 9,88 (H.65)

COLORES DISPONIBLES
AVAILABLE COLOURS

100
140
183
310
380

Taburete fijo con estructura en cromado y asiento en policarbonato reciclable. Destaca en el centro de su asiento un disco con efecto cromado. Sólo para uso interior. • ***Fixed barstool*** *with recyclable policarbonate seat with central chrome round plate and chrome 18 mm diameter tubular steel frame. For indoor use.*

SERGI

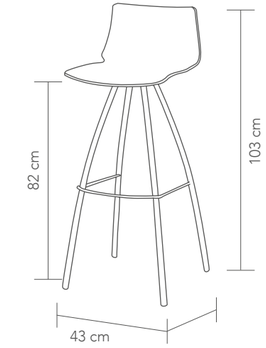

0,263 m³ (h. 82 cm)

0,199 m³ (h. 65 cm)

1 x caja / *carton*

P. 7,55 (H.82)

P. 7,39 (H.65)

COLORES DISPONIBLES
AVAILABLE COLOURS

110
300
400
510
810

Taburete fijo con asiento en tecnopolímero y estructura en cromo. Para uso interior. • ***Fixed barstool*** *with recyclable technopolymer seat and chrome* frame. For indoor use.

SUGAR

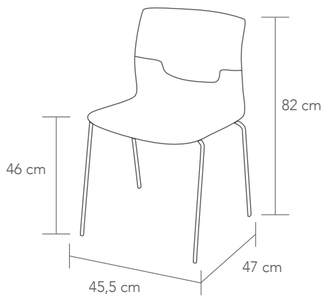

SUGAR SILLA

0,240 m³

4 x caja / *carton*

P. 6 (cromo / *chrome*)

P. 7,15 (barnizado blanco para exterior / *white painted for outdoor use)*

COLORES DISPONIBLES / *AVAILABLE COLOURS*

00 · 10 · 14 · 06 · 42 · 13 · 33 · 34

Silla patín o de 4 patas apilable con estructura cromada para interior y barnizada en color blanco para exterior. Asiento en tecnopolímero • ***Stackable 4-legged or wire steel sled chair*** *in technopolymer seat and back chrome base for indoor use and white painted for outdoor use*

SUGAR SILLÓN

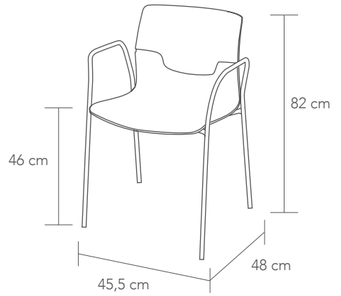

0,240 m³

2 x caja / *carton*

P. 6,88 (cromo / *chrome*)

P. 8,12 (barnizado blanco para exterior / *white painted for outdoor use)*

COLORES DISPONIBLES
AVAILABLE COLOURS

00 · 10 · 14 · 06 · 42 · 13 · 33 · 34

SUGAR PATÍN

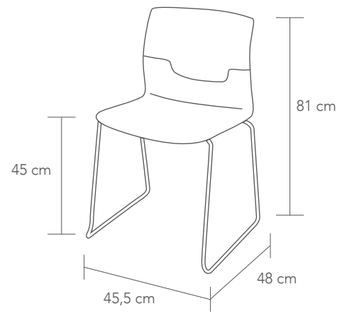

0,240 m³

4 x caja / *carton*

P. 6 (cromo / *chrome*)

P. 7,15 (barnizado blanco para exterior / *white painted for outdoor use)*

COLORES DISPONIBLES
AVAILABLE COLOURS

00 · 10 · 14 · 06 · 42 · 13 · 33 · 34

SUGAR GIRATORIA

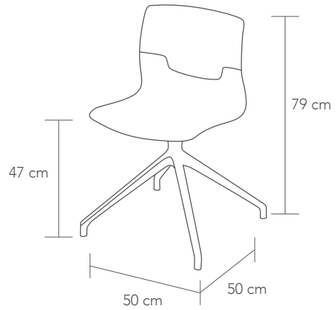

0,240 m³

2 x caja / *carton*

P. 13,5

COLORES DISPONIBLES
AVAILABLE COLOURS

00 · 10 · 14 · 06 · 42 · 13 · 33 · 34

Silla giratoria tecnopolimero con base en aluminio de 4 pies barnizado en blanco o negro. • ***Swivel*** *in technopolymer chair on 4 blade alumininium painted base in white or black, with glides.*

SUGAR FIJA

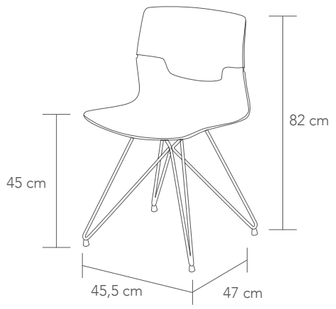

0,300 m³

2 x caja / *carton*

P. 6,88 (cromo / *chrome*)

P. 8,12 (barnizado blanco/ *white painted*)

COLORES DISPONIBLES
AVAILABLE COLOURS

00 · 10 · 14 · 06 · 42 · 13 · 33 · 34

Silla fija en tecnopolímero con estructura eiffel cromado para interior o branizado blanco para exterior. • *Technopolymer* ***chair*** *with wire steel metal frame. Chrome base for indoor use and white painted for outdoor use.*

SUGAR BANCO

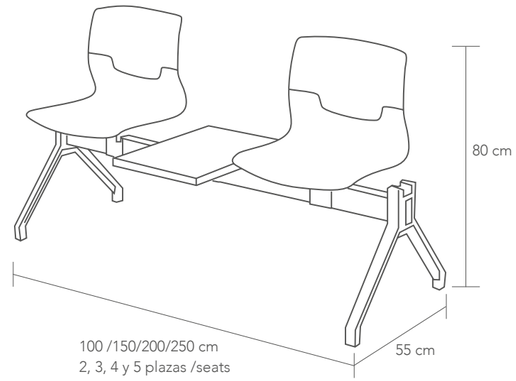

0,280 m³ (2 plazas / *seats*)
0,290 m³ (3 plazas / *seats*)
0,300 m³ (4 plazas / *seats*)
0,310 m³ (5 plazas / *seats*)

1 x caja / *carton*

P. 21,26 (2 plazas / *seats*)
P. 24 (3 plazas / *seats*)
P. 26,73 (4 plazas / *seats*)
P. 29,47 (5 plazas / *seats*)

COLORES DISPONIBLES
AVAILABLE COLOURS

00 · 10 · 14 · 06 · 42 · 13 · 33 · 34

Banco de 2 - 3 - 4 - 5 asientos en tecnopolímero en diversos colores. Estructura inyectada en metal polímero. Existe la opción de sustituir un asiento por una mesita en color gris. • ***2 - 3 - 4 - 5 seat benches****, metal polymer co-injected frame and technopolymer seat and back. It is possible to change a seat with a grey little table.*

CELDA

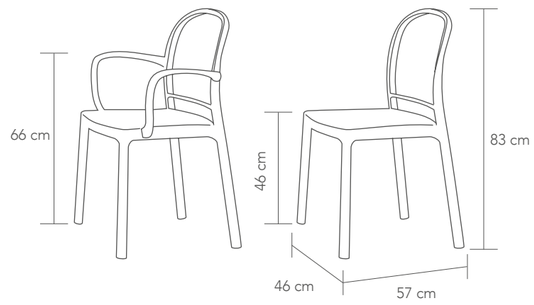

0,380 m³ (silla / *chair*)
0,450 m³ (sillón / *armchair*)

4 x caja / *carton*

SILLA / *CHAIR*	SILLÓN / *ARMCHAIR*	
P. 6,26	P. 9,09	(tecnopolimero / technoplymer)
P. 7,06	P. 9,79	(madera / wooden beech)

COLORES ASIENTO Y RESPALDO
SEAT AND BACK COLOURS

00 33
10 39
13 42

COLORES PATAS / *LEG COLOURS*

00 33
10 39
13 42

COLOR PATAS MADERA / *WOOD LEG COLOURS*

haya natural / *wooden beech*

Silla, **sillón apilable** realizado en tecnopolímero en su totalidad para exterior o con pies en madera de haya en color natural para interior. • *Elegant **chair** or **armchair** made totally in technoplymer or with the legs in natural beech. Stackable and suitable for indoor use.*

TABURETE CELDA

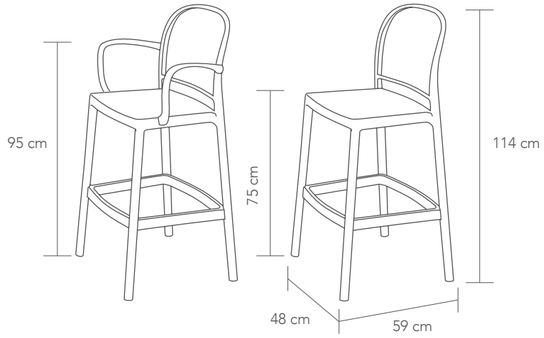

0,370 m³ (taburete sin brazos / *no armrests stool*)
0,420 m³ (taburete con brazos / *armrests stool)*

1 x caja / *carton*

SILLA / *CHAIR*	SILLÓN / *ARMCHAIR*	
P. 9,62	P. 12,44	(tecnopolimero / technoplymer)
P. 10,68	P. 13,41	(madera / wooden beech)

COLORES ASIENTO Y RESPALDO
SEAT AND BACK COLOURS

00 33
10 39
13 42

COLORES PATAS / *LEG COLOURS*

00 33
10 39
13 42

COLOR PATAS MADERA / *WOOD LEG COLOURS*

haya natural / *wooden beech*

Taburete realizado en tecnopolímero en su totalidad para exterior o con pies en madera de haya en color natural para interior. • *Technopolymer **stool** for outdoor and with wooden beech legs for indoor.*

MAKI

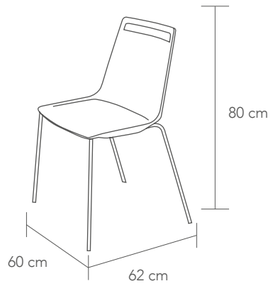

0,250 m³

4 x caja / *carton*

P. 6,97 cromo / *chrome*

P. 8,12 barnizado blanco / *white painted*
(Apta para exterior / *outdoor use*)

COLORES ASIENTO Y RESPALDO
BACK AND SEAT COLOUR

00 06
10 42
14 52

Silla apilable con asiento y respaldo en tecnopolímero y patas en cromo o barnizado blanco. • ***Stackable*** *technopolymer* ***chair*** *with chrome or white painted metal frame.*

MAKI PATÍN

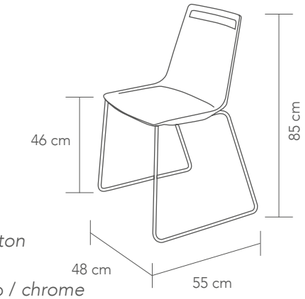

0,250 m³

4 x caja / *carton*

P. 6,97 cromo / *chrome*

P. 8,12 barnizado blanco / *white painted*
(Apta para exterior / *outdoor use*)

P. 0,88 Ganchos antipánico.
Connectiong system.
Dispositivos de unión
extensibles cromados.
Extensible chrome linking
devices for
in-line disposal

COLORES ASIENTO Y RESPALDO
BACK AND SEAT COLOUR

00 06
10 42
14 52

MAKI ASPA

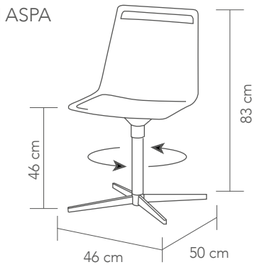

0,250 m³

2 x caja / *carton*

P. 15,35 cromo
chrome

COLORES ASIENTO Y RESPALDO
BACK AND SEAT COLOUR

00 06
10 42
14 52

MAKI CON TABLETA Y PATÍN

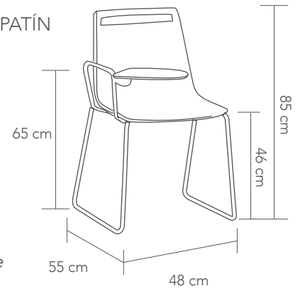

0,310 m³

2 x caja / *carton*

P. 12,09 cromo / *chrome*

COLORES ASIENTO Y RESPALDO
BACK AND SEAT COLOUR

00 06
10 42
14 52

TABLETA / *TABLE*

natural

MAKI BANCO

2, 3, 4 y 5 plazas / seats

0,280 m³ (2 plazas / *seats*)
0,290 m³ (3 plazas / *seats*)
0,300 m³ (4 plazas / *seats*)
0,310 m³ (5 plazas / *seats*)

COLORES ASIENTO Y RESPALDO
BACK AND SEAT COLOUR

00 06
10 42
14 52

1 x CAJA

P. 23,28 (2 plazas / *seats*)
P. 26,91 (3 plazas / *seats*)
P. 30,61 (4 plazas / *seats*)
P. 34,32 (5 plazas / *seats*)

Banco de 2 - 3 - 4 - 5 asientos en tecnopolímero en diversos colores. Estructura inyectada en metal polímero. Los colores de la estructura se pueden combinar con los asientos. Existe la opción de sustituir un asiento por una mesita en color gris. • ***2 - 3 - 4 - 5 seat benches***, *metal polymer co-injected frame and technopolymer shell. Legs and shells colors can be combined. It is possible to change a seat with a grey little table.*

MESA PLUS

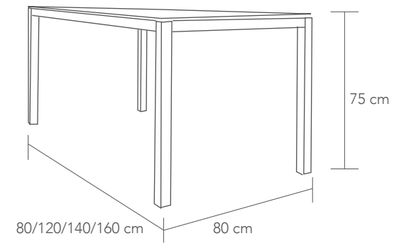

0,127 m³ (80x80)
0,168 m³ (80x120)
0,188 m³ (80x140)
0,210 m³ (80x160)

1 x caja / *carton*

Compactop		Laminado / laminated
P. 20,73	80x80	P. 16,23
P. 31,94	80x120	P. 21,35
P. 34,05	80x140	P. 25,32
P. 36,52	80x160	P. 27,88

COLORES BASE / *BASE COLOUR*

blanco / *white*
gris / *grey*

COLORES TAPA / *COMPACTOP COLOUR*

blanco / *white*
negro / *black*
gris / *grey*

COLORES TAPA LAMINADO / *TOP COLOUR*

blanco / *white*
negro / *black*
natural
wengue / *dark brown*
roble natural
natural oak

Mesa en compactop para exterior o laminado para interior con patas de metal pintadas. • *Compactop* ***table*** *for outdoor or indoor use laminated with metal legs painted.*

JULIETTE

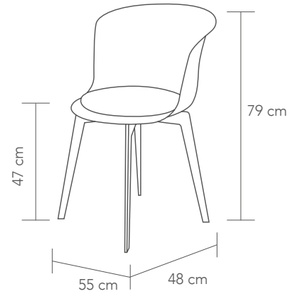

0,300 m³

4 x caja / *carton*

P. 8,82

COLORES
Asiento y patas combinables entre sí
COLOURS
Seat and legs colour can be combined

- 00
- 06
- 39
- 52
- eco

TAPIZADO COJÍN
FABRIC CUSHION COLOUR

- 1012
- 8011
- 3030
- 4021
- 6052
- 2003
- 5001

Silla giratoria de tecnopolímero con cojín acolchado. Diseño atractivo por su combinación de clásico y contemporáneo. Uso interior. • *Swivel techno polymer chair with a padded cushion. Attractive in design, it offers a combination of classic and contemporary. Indoor use.*

SILLA GRANADA

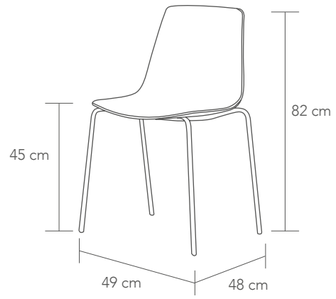

0,190 m³

4 x caja / *carton*

P. 6,35 (cromo / *chrome*)

P. 7,5 (barnizado blanco/satinado / *white painted/satin*)

COLORES FONDO/HEXAGONO
SHELL AND HEXAGON PATTERN

00/04
00/06
00/42
00/52
00/09
00/40

10/00
39/13

Silla y ***sillón apilable*** con asiento y respaldo en tecnopolímero multicolor y patas en cromo, satinado o barnizado blanco para uso exterior. • ***Stackable*** *multicolor technopolymer* ***chair*** *and* ***armchair*** *with chrome, satin or white painted metal frame for outdoor use.*

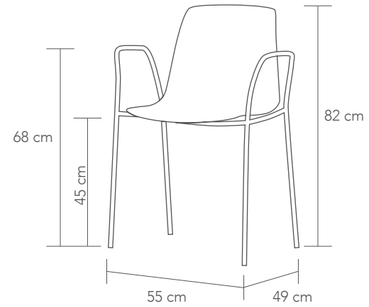

0,240 m³

2 x caja / *carton*

P. 7,59 (cromo / *chrome*)

P. 9,09 (barnizado blanco/ satinado/*white painted/ satin*)

COLORES FONDO/HEXAGONO
SHELL AND HEXAGON PATTERN

00/04
00/06
00/42
00/52
00/09
00/40

10/00
39/13

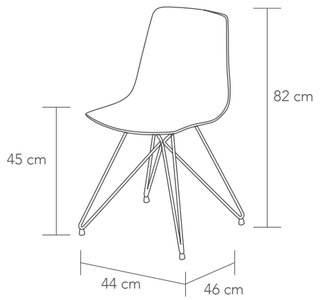

0,300 m³

2 x caja / *carton*

P. 7,06 (cromo / *chrome*)

P. 7,94 (barnizado blanco/ satinado/*white painted/ satin*)

COLORES FONDO/HEXAGONO
SHELL AND HEXAGON PATTERN

00/04
00/06
00/42
00/52
00/09
00/40

10/00
39/13

MAISY REDONDA

0,122 m³ (Ø 80)
0,172 m³ (Ø 100)
0,188 m³ (Ø 120)
0,252 m³ (Ø 140)

1 x caja / *carton*

P. 23,20 (Ø80)
P. 28,14 (Ø100)
P. 33,17 (Ø120)
P. 36,88 (Ø140)

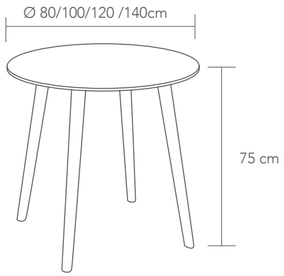

TAPA / *TOP*
- blanco / *white*
- negro / *black*
- gris / *grey*

PATAS / *LEGS*
- natural

PATAS TECNOPOLIMERO / TECHNOPOLYMER LEGS
- blanco / *white*
- negro / *black*
- gris / *grey*

Mesa con diseño ligera y funcional, con tapa en compactop. Patas con acabado de madera para uso interior y con acabado tecnopolímero para exterior. Disponible en varias medidas. • *Lightweight and functional **table** with compact top and beech legs for indoor use and technopolymer legs suitable for outdoor use. Available in different sizes.*

MAISY CUADRADA

0,108 m³ (70X70)
0,122 m³ (80X80)
0,148 m³ (80X90)
0,168 m³ (120X80)

1 x caja / *carton*

P. 18,79 (70X70)
P. 20,12 (80X80)
P. 23,82 (90X90)
P. 27,79 (120X80)

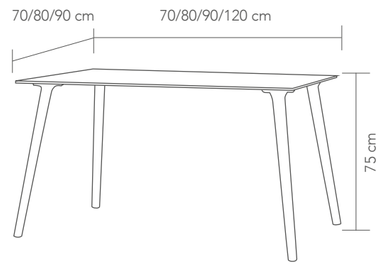

TAPA / *TOP*
- blanco / *white*
- negro / *black*
- gris / *grey*

PATAS / *LEGS*
- natural

PATAS TECNOPOLIMERO / TECHNOPOLYMER LEGS
- blanco / *white*
- negro / *black*
- gris / *grey*

Mesa con diseño ligera y funcional, con tapa en compactop. Patas con acabado de madera para uso interior y con acabado tecnopolímero para exterior. Disponible en varias medidas. • *Lightweight and functional **table** with compact top and beech legs for indoor use and technopolymer legs suitable for outdoor use. Available in different sizes.*

TABURETE MOON

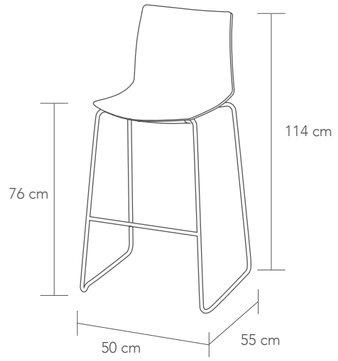

0,470 m³

4 x caja / *carton*

P. 9,26 Base Blanca

P. 8,38 Base Cromo

COLORES ASIENTO Y RESPALDO
BACK AND SEAT COLOUR

00 06 10 14 23 34 36 39 54 98

COLORES BASE / FRAME COLOUR

blanco / *white*

cromo / *chrome*

Taburete apilable con asiento en tecnopolímero con base cromado para interior y barnizado blanco para exterior. • ***Stackable bar stool*** *in technopolymer seat and back and chrome base for indoor use and white painted for outdoor use.*

BEST

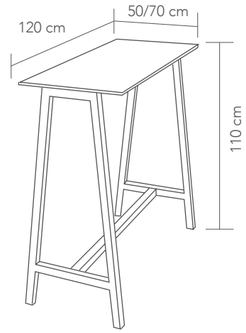

0,145 m³ (120x50)
0,175 m³ (120x70)

1 x caja / *carton*

P. 28,23 (120x50)
P. 28,76 (120x70)

COLORES TAPA
TOP COLOUR

blanco / *white*

negro / *black*

gris / *grey*

COLORES ESTRUCTURA
FRAME COLOUR

00 06 10 14 33 34 42

Mesa alta, con estructura en metal co-inyectada y recubiert en tecnopolímero. Tapa compactop. Apta uso exterior. • ***High table,*** *co-injected metal frame with technopolymer coated. Compactop. Suitable for outdoor spaces.*

Líneas puras

BANCO NEXT

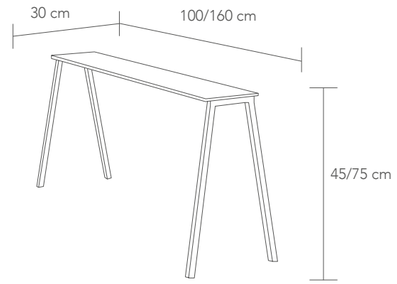

COLORES TAPA
COMPACTOP COLOUR

- blanco / *white*
- negro / *black*
- gris / *grey*

COLORES ESTRUCTURA
FRAME COLOUR

- blanco / *white*
- gris / *grey*

0,090 m³ (100x30x45 altura)
0,100 m³ (160x30x45 altura)
0,110 m³ (100x30x75 altura)
0,140 m³ (160x30x75 altura)

1 x caja / *carton*

P. 16,67 (100x30x45 Altura)
P. 18,53 (160x30x45 Altura)
P. 17,64 (100x30x75 Altura)
P. 20,38 (160x30x75 Altura)

Banco con asiento en compactop y estructura de metal apta para exterior. • ***Bench*** with compactop seat and outdoor painted frame

MESA NEXT

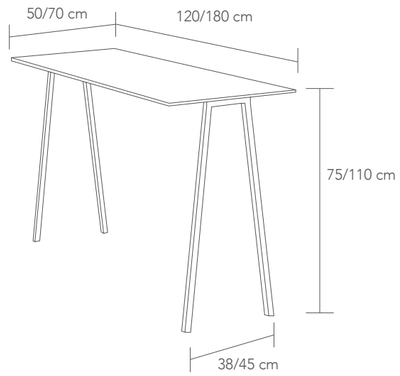

COLORES TAPA
COMPACTOP COLOUR

- blanco / *white*
- negro / *black*
- gris / *grey*

COLORES ESTRUCTURA
FRAME COLOUR

- blanco / *white*
- gris / *grey*

0,100 m³ (120x50)
0,120 m³ (120x70)
0,140 m³ (180x50)
0,160 m³ (180x70)

1 x caja / *carton*

P. 27,35 (120x50 H.75cm)
P.27,79 (120x70 H.75cm)
P.28,23 (180x50 H.75cm)
P.29,64 (180x70 H.75cm)

P.28,23 (120x50 H.110cm)
P.28,76 (120x70 H.110cm)
P.29,20 (180x50 H.110cm)
P.30,61 (180x70 H.110cm)

Mesa en metal pintado y tapa de compactop. Apta para exterior y pie regulable. • ***High table***, co-injected metal frame with technopolymer coated. Compactop. Adjustable feet. Suitable for outdoor spaces.

KANSAS TABURETE

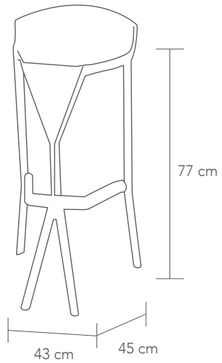

0,350 m³

4 x caja / *carton*

P. 5,73

COLORES ESTRUCTURA
FRAME COLOUR

- 00
- 01
- 06
- 14
- 33
- 38
- 42

Taburete apilable realizado en tecnopolímero. • ***Stackable bar stool*** *in technopolymer.*

BEA

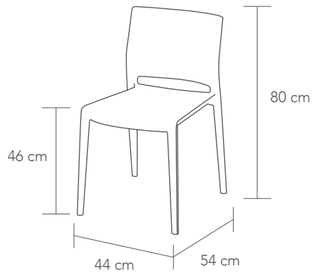

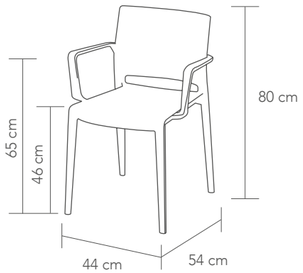

0,300 m³ (silla / *chair*)

0,350 m³ (sillón / arm*chair*)

4 x caja / *carton*

P. 5,38 (silla / *chair*)

P. 6,08 (sillón / arm*chair*)

COLORES DISPONIBLES
AVAILABLE COLOURS

00	39
14	52
21	54
22	98

Silla y **sillón apilables** de una pieza en tecnopolímero. • ***Stackable*** *technopolymer* ***chair*** *or* ***armchair***

BEA TABURETE

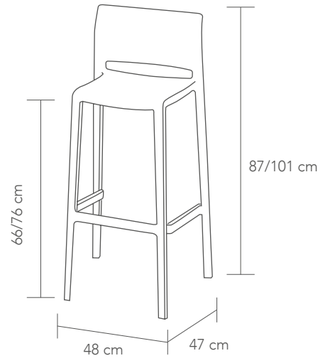

0,360 m³

4 x caja / *carton*

P. 7,59 (altura / *height*: 66 cm)

P. 7,59 (altura / *height*: 76 cm)

COLORES DISPONIBLES
AVAILABLE COLOURS

00	52
21	54
14	98

Taburete apilable realizado en co-inyección de polímero metal. Apto para exterior. • *Co-injected metal polymer* ***stackable stool.***

MALIBÚ

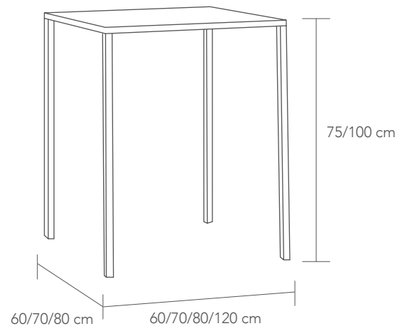

0,250 m³ (60/70)
0,300 m³ (80/120)

1 x caja / *carton*

ALTO / *HEIGHT* 75	ALTO / *HEIGHT* 100
P. 15,35 (60x60)	P. 17,20 (60x60)
P. 15,79 (70x70)	P. 17,64 (70x70)
P. 16,67 (80x80)	P. 18,53 (80x80)
P. 23,20 (120x80)	

COLORES TAPA / *TOP COLOUR*

- 00
- 10
- 14

Mesa apilable con estructura de metal lacado y tapa Iron de 25 mm de grosor. Disponible en dos alturas y varias medidas. Para uso interior y exterior. • ***Stackable table*** *with metal frame and metal top. Available in two heights and different sizes. Suitable for indoor and outdoor use.*

MUSA TABURETE

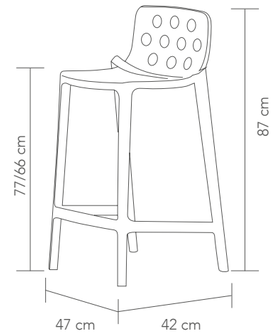

0,350 m³

4 x caja / *carton*

P. 7,23

COLORES DISPONIBLES
AVAILABLE COLOURS

- 00
- 14
- 21
- 22
- 51
- 52
- 54

Taburete apilable con estructura de metal co-inyectado de tecnopolímero reciclable.Disponible en dos alturas. Apto para interior y exterior. • ***Stackable bar stool*** *co-injected metal-polymer. Available in two heights. Suitable for indoor and outdoor use.*

MESA JERRY

H. 75 cm

0,130 m³

0,150 m³

0,160 m³

1 x caja / *carton*

ALUMINIO *ALUMINIUM*	NEGRO *BLACK*
P. 10,94 (Ø60)	P. 12,09 (Ø60)
P. 11,47 (60x60)	P. 12,62 (60x60)
P. 11,82 (Ø72)	P. 13,06 (Ø72)
P. 12,97 (72x72)	P. 14,29 (72x72)
P. 13,5 (80x80)	P. 14,91 (80x80)

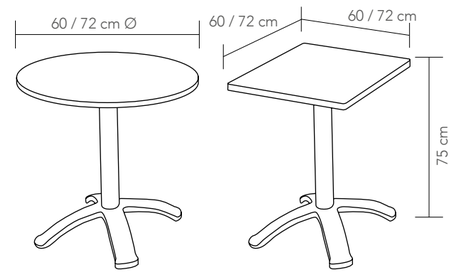

H. 115 cm

0,170 m³

0,190 m³

1 x caja / *carton*

ALUMINIO *ALUMINIUM*	NEGRO *BLACK*
P. 14,47 (Ø60)	P. 15,97 (Ø60)
P. 15 (60x60)	P. 16,5 (60x60)
P. 15,35 (Ø72)	P. 16,94 (Ø72)
P. 16,5 (72x72)	P. 18,17 (72x72)

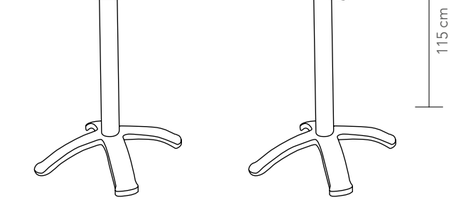

COLORES TAPA / *TOP COLOURS*

- 00
- 01
- 06
- 09
- 10
- 14
- 42
- 52
- 99

COLORES ARMAZÓN / *FRAME COLOURS*

- aluminio / *aluminium*
- negro / *black*

Mesa realizada con tapa de tecnopolímero con diversos colores, columna y base en aluminio anodizado de 80 mm. Apta para exterior. • ***Table*** *with technopolymer top in different colours, metal-technopolymer co-injected base and anodized aluminium column 80mm. Suitable for outdoor.*

SETA

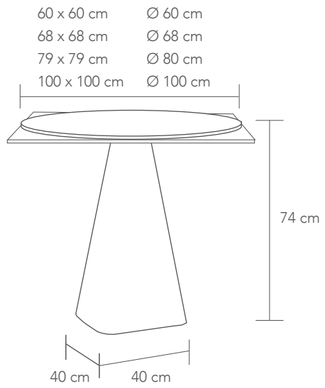

0,180 m³ (60x60) (Ø60)
0,200 m³ (68x68) (Ø68)
0,212 m³ (80x80) (Ø80)
0,262 m³ (100x100) (Ø100)

1 x caja / *carton*

REDONDA / *ROUND*	CUADRADA / *SQUARE*
P. 17,20 (Ø60)	P. 15,35 (60x60)
P. 19,06 (Ø68)	P. 16,50 (68X68)
P. 20,91 (Ø80)	P. 17,64 (79x79)
P. 27,35 (Ø100)	P. 22,94 (89x89)

COLORES TAPA
COMPACTOP COLOUR

- blanco / *white*
- negro / *black*
- gris / *grey*

COLORES BASE
BASE COLOUR

- blanco / *white*
- negro / *black*
- gris / *grey*

Mesa con un diseño original realizada la base en tecnopolímero y tapa en compactop. Para interior y exterior. • *Interesting* ***table*** *with technopolymer base and compactop. Outdoor and indoor use.*

SILLA Y SILLÓN MUSA

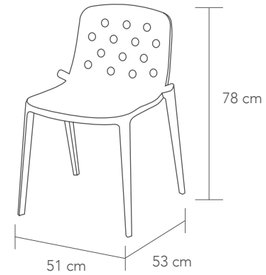

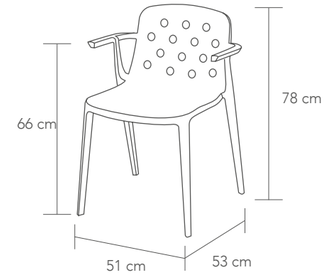

0,380 m³

4 x caja / *carton*

P. 6 (silla / *chair*)
P. 6,71 (sillón / arm*chair*)

COLORES DISPONIBLES
AVAILABLE COLOURS

- 00
- 14
- 51
- 52
- 54

Silla y **sillón apilable** con estructura en tecnopolímero. Para uso interior y exterior. • ***Stackable chair*** or ***armchair*** in technopolymer. Indoor and outdoor use

Originalidad para vivirla

SAKI

0,100 m^3

1 x caja / *carton*

H.73 Y H.50

P. 12,13 (60 x 60)

P. 13,28 (70 x 70)

P. 15 (80 x 80)

P. 11,44 (Ø 70)

P. 11,95 (Ø 80)

H.109

P. 12,94 (60 x 60)

P. 12,24 (Ø 70)

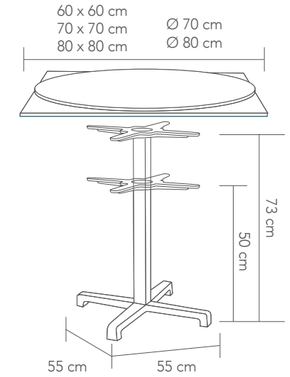

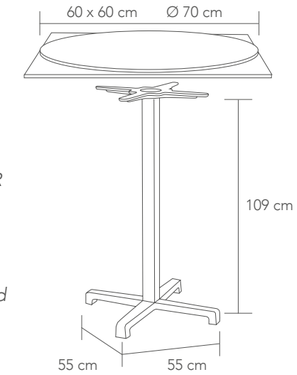

COLORES BASE / *BASE COLOUR*

barnizado blanco / *white coated*

antracita / *anthracite grey coated*

COLORES TAPA / *TOP COLOUR*

blanco / *white*

Mesa con base en cruz y columna cuadrada barnizada. Tapa en werzalit. Para uso interior y exterior. • ***Table*** *with cross shaped base and coated steel square column.* Werzalit top. For indoor and outdoor use

Detalles estudiados y cuidados

ROBIN

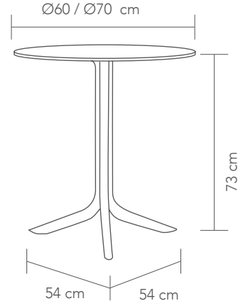

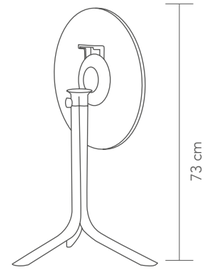

0,100 m³

1 x caja / *carton*

P. 14,01 (Ø 60 Werzalit)

P. 14,95 (Ø 70 Werzalit)

COLORES BASE / *BASE COLOUR*

52

53

54

COLORES TABLERO WERZALIT / *WERZALIT TOP COLOUR*

190

197

Mesa con base apilable y acabado en aluminio pintado. Top werzalit plegable. • *Base for the folding-top in polyester powder coated aluminium, with tilting* flange and stackable base. Werzalit top

MANÍA

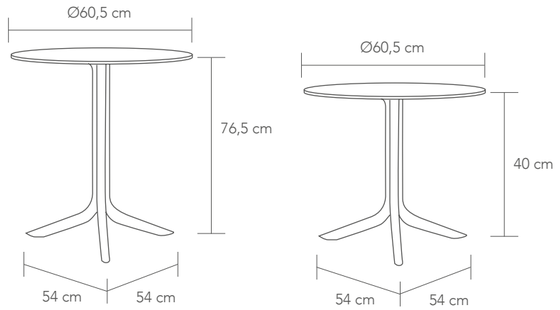

COLORES TABLERO/PATAS
LEGS AND TOP COLOURS

00
02
05
07
10
12
26
39

0,130 m³

1 x caja / *carton*

P. 4,98

Mesa de polipropileno berglass tratado anti UV con efecto mate y tacos antideslizantes. Top liso con doble opción de altura de la columna central tanto para altura estandard como mini. • ***Table*** *with center column and three legs, made of berglass polypropilene with UV matt eand non-slip feet.*

MEGA

0,100 m³

1 x caja / *carton*

H.72

P. 13,02 (Ø 60)

P. 13,97 (Ø 70)

P. 14,12 (Ø 80)

P. 14,63 (60 x 60)

P. 15,93 (70 x 70)

P. 17,14 (80 x 80)

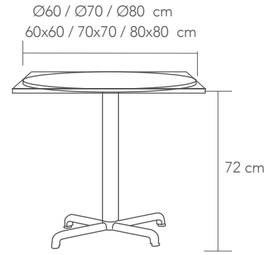

0,150 m³

1 x caja / *carton*

H.107

P. 14,48 (Ø 60)

P. 15,43 (Ø 70)

P. 16,08 (60 x 60)

P. 17,39 (70 x 70)

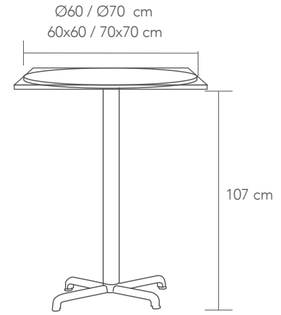

COLORES BASE / *BASE COLOUR*

53
52
54

COLORES TAPA WERZALIT / *TOP WERZALIT COLOUR*

190
197

Mesa con base de aluminio barnizado y aspa de cuatro reguladores de desnivel. Tapa werzalit. Uso interior e interior. • ***Table*** *with polyester powder coated aluminium with adjustable leg levels. Top in werzalit. Suitable for outdoor and indoor.*

Detalles desde todos los ángulos

CLARK

H. 72

0,100 m^3

1 x caja / *carton*

P. 14,95 (Ø 60)
P. 15,9 (Ø 70)
P. 16,04 (Ø 80)
P. 16,55 (60 x 60)
P. 17,86 (70 x 70)
P. 19,06 (80 x 80)

COLORES BASE / *BASE COLOUR*

53
52
54

COLORES TAPA WERZALIT
TOP WERZALIT COLOUR

190
197

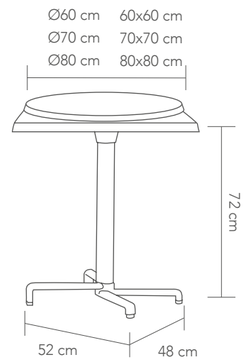

H. 107

0,150 m^3

1 x caja / *carton*

P. 16,34 (Ø 60)
P. 17,28 (Ø 70)
P. 17,94 (60 x 60)
P. 19,25 (70 x 70)

COLORES BASE / *BASE COLOUR*

52
54

COLORES TAPA WERZALIT
TOP WERZALIT COLOUR

190
197

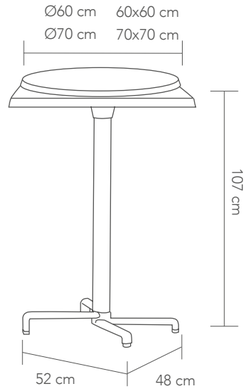

DOBLE / *DOUBLE*

0,200 m^3

1 x caja / *carton*

P. 25,87 (110x70)
P. 28,23 (120x80)

COLORES BASE / *BASE COLOUR*

52
54

COLORES TAPA WERZALIT
TOP WERZALIT COLOUR

190
197

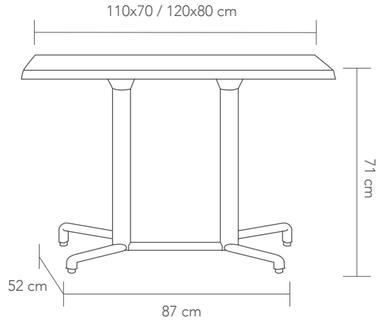

Mesa plegable y apilable con base en aluminio barnizado. Top werzalit. Uso interior y exterior. • ***Tilting and adjustable table*** *with coated aluminium base. Werzalit top. Suitable for indoor and oudoor spaces.*

PARTY

H. 50

0,100 m³

1 x caja / *carton*

P. 8,12

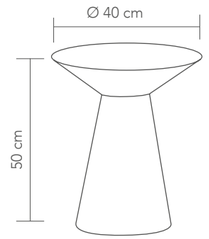

H. 74

0,200 m³

P. 18,35 (Ø60 cm)
P. 16,5 (60x60 cm)

0,220 m³

P. 20,20 (Ø68 cm)
P. 17,64 (68x68 cm)

0,300 m³

P. 22,06 (Ø80 cm)
P. 18,79 (79x79 cm)

0,350 m³

P. 28,5 (Ø100 cm)
P. 24,08 (89x89 cm)

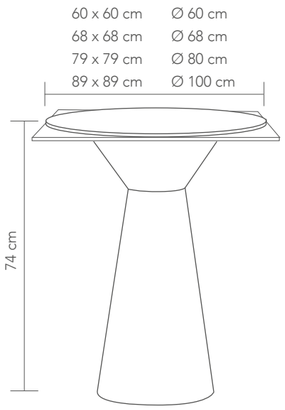

H. 110

0,250 m³

P. 22,94 (Ø60 cm)
P. 21,09 (60x60 cm)

0,270 m³

P. 24,79 (Ø68 cm)
P. 22,23 (68x68 cm)

0,350 m³

P. 26,64 (Ø80 cm)
P. 23,47 (79x79 cm)

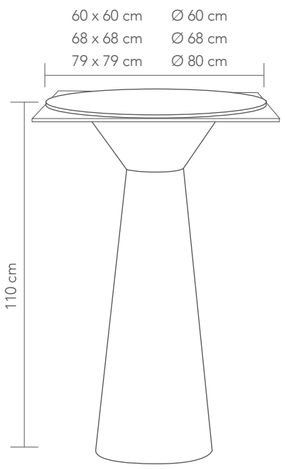

COLORES BASE / *BASE COLOUR*

blanco / *white*

negro / *black*

gris / *grey*

marrón claro / *light brown*

COLORES TAPA / *TOP COLOUR*

blanco / *white*

negro / *black*

gris / *grey*

Mesa con tapa de compactop y estructura en tecnopolímero. Uso interior y exterior. • ***Table*** *with compactop and technopolymer base. Outdoor and indoor use*

PARTY TABURETES

H. 50

0,110 m³

1 x caja / *carton*

P. 8,12

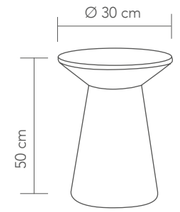

H. 75

0,190 m³

1 x caja / *carton*

P. 10,06

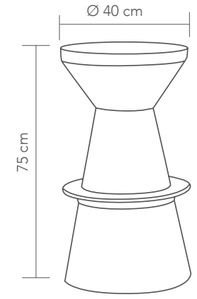

A conjunto de las **mesas**, un **taburete** ligero realizado en tecnopolímero. • *Matching the* ***tables****, a light* ***stool*** *made in technopolymer.*

AILINA

0,120 m³

2 x caja / *carton*

P. 10,68

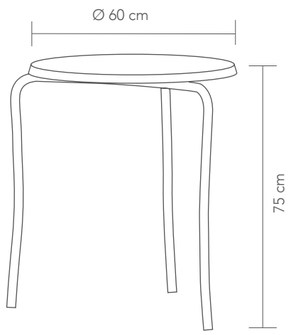

Mesa apilable con tapa en metal barnizado adaptada para uso exterior. • *Stackable metal* ***table****. Suitable for outdoor use.*

SILLA / *CHAIR*

0,280 m³

2 x caja / *carton*

P. 8,91

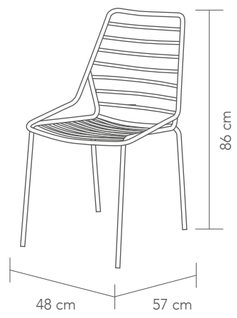

Silla, **sillón** y **taburete apilable** en metal barnizado, adaptada para uso exterior • *Stackable metal* ***chair***, ***armchair*** *or* ***bar stool****. Suitable for outdoor use*

SILLÓN /*ARMCHAIR*

0,300 m³

2 x caja / *carton*

P. 11,12

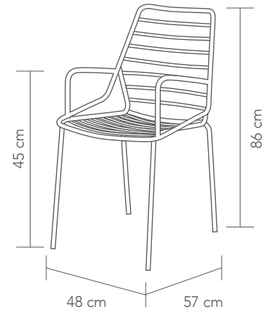

TABURETE / *BAR STOOL*

0,318 m³

1 x caja / *carton*

P. 13,5

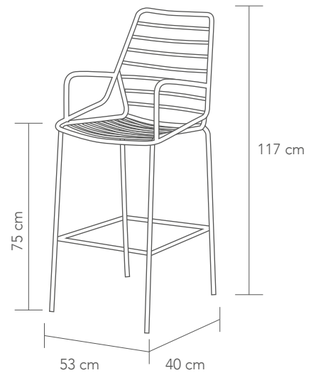

COLORES DISPONIBLES
AVAILABLE COLOURS

- 00
- 10
- 21
- 43

EDDY

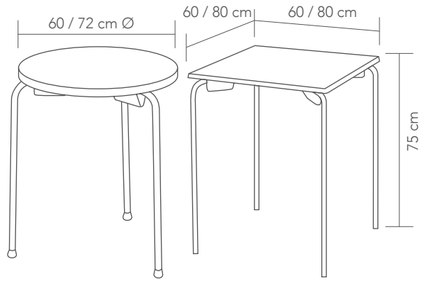

0,03 m³ (Ø60)
0,08 m³ (Ø72)
0,05 m³ (60x60)
0,09 m³ (80x80)

1 x caja / *carton*

P. 7,76 (Ø60)
P. 8,12 (Ø72)
P. 9,44 (60x60)
P. 11,12 (80x80)

COLORES TAPA / *TOP COLOUR*

- 00
- 01
- 06
- 09
- 10
- 14
- 42
- 52
- 99

COLORES BASE / FRAME COLOUR

- aluminio anodizado *anonized aluminium*

Mesa apilable para uso exterior. Tapa en tecnopolímero y estructura en aluminio anodizado. • ***Stackable table*** *with technopolymer top and anodized aluminium. Suitable for outdoor use*

DONNA TABURETE

0,240 m³

4 x caja / *carton*

P. 8,91 cromo / *chrome*

P. 9,79 Barnizado en blanco, negro o gris para exterior.
White, black or grey painted for outdoor use.

COLORES ASIENTO Y DETALLE
FRAME AND DETAIL COLOURS

- 00/14
- 06/00
- 10/00
- 52/00
- 53/00

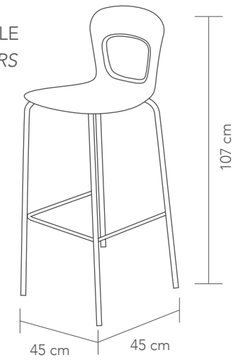

DONNA

0,300 m³

4 x CAJA

P. 6,26 cromo / *chrome*

P. 7,5 Barnizado Blanco/Satinado

COLORES ASIENTO Y DETALLE
FRAME AND DETAIL COLOURS

- 00/14
- 06/00
- 10/00
- 42/00
- 52/00
- 53/00

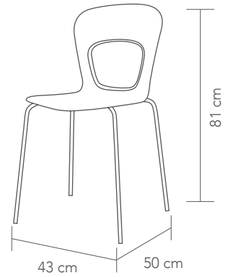

Combina el dulzor de forma a la ligereza de estructura, crea una **silla** y ***taburete*** jóven y práctico. Acabado en cromo, barnizada blanca, negro o gris. • ***Stackable chair*** *or* ***stool*** *in technopolymer seat and different colour detail. Chrome and satin frame for indoor and white painted for outdoor*

TANGO

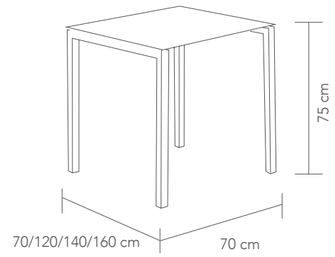

0,108 / 0,153 / 0,171 / 0,189 m^3

1 x caja / *carton*

Compactop	Medidas Measures	Laminado Laminated
P. 16,32	70x70	P. 15
P. 24,44	70x120	P. 22,5
P. 32,64	70x140	P. 30
P. 40,76	70x160	P. 37,49

COLORES ESTRUCTURA
FRAME COLOUR

00 42
10 54
14

COLORES TAPA COMPACTOP
COMPACTOP COLOUR

00
10
14

COLORES TAPA LAMINADO
LAMINATED TOP COLOUR

00 W
10 RN
F

Mesa con estructura en metal co-inyectada y recubierta en tecnopolímero. Tapa compactop para uso exterior y tapa laminada para uso interior. • *Co-injected metal frame with technopolymer* ***table****. Compactop suitable for outdoor and laminated top for indoor use.*

MALIYA

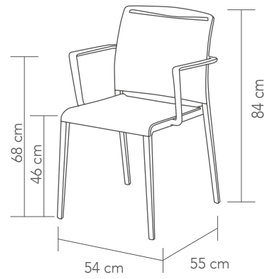

0,460 m^3

4 x caja / *carton*

P. 7,76

COLORES DISPONIBLES
AVAILABLE COLOURS

Estructura/Red - *Frame/Grid*

21/00 54/00
21/14 54/39
21/98 54/51

Sillón apilable originalmente combinado con dos tipos de tecnopolímero. Uso exterior. • *Technopolymer dual-material* ***chair****. Suitable for outdoor use.*

AROA LOUNGE

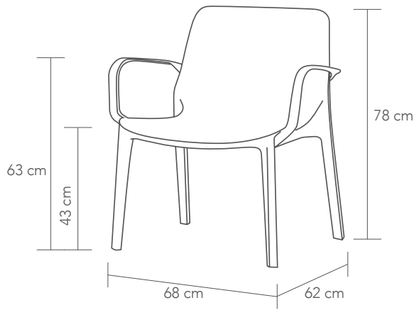

0,451 m³

2 x caja / *carton*

P. 6,73

COLORES DISPONIBLES
AVAILABLE COLOURS

110
810
150

Sillón con marco integral en tecnopolímero reciclable reforzado con fibra de vidrio, tecnología en air-moulding. Apilable. Apta para exterior. • ***Stackable armchair*** *in air moulded technopolymer reinforced with fiberglass.* For indoor and outdoor use.

AROA MESA

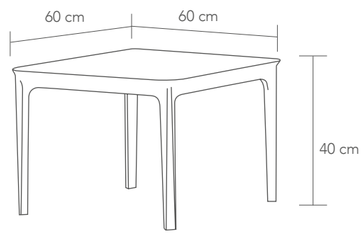

0,182 m³

1 x caja / *carton*

P. 4,24

COLORES DISPONIBLES
AVAILABLE COLOURS

110
810
150

Mesa auxiliar apilable realizada en tecnopolímero. Apta para interior y exterior. • *Stackable technopolymer side* ***table****. For indoor and outdoor use.*

GAUDÍ

MESA

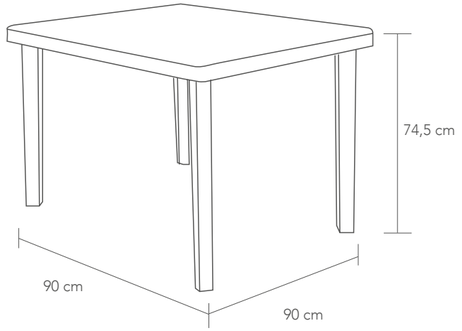

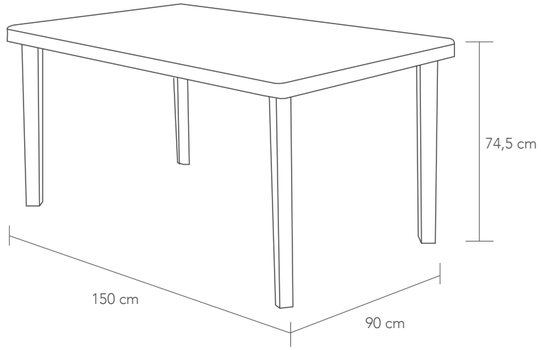

0,138 m³ (rectangular)

0,083 m³ (cuadrada / *square*)

1 x caja / *carton*

P. 6,82 (rectangular)

P. 4,53 (cuadrada / *square*)

COLORES DISPONIBLES
AVAILABLE COLOURS

- antracita / *anthracite*
- moka / *dark brown*
- fumé / *smoked grey*
- arena / *sand*
- blanco / *white*

Mesa apilable en polímero reciclable. Apta para interior y exterior. • ***Stackable table*** *made from recyclable polymer. Suitable for indoor and outdoor use.*

FLORA

0,147 m³ (140 (35+35)/210)

0,191 m³ (210 (30+30)/280)

1 x caja / *carton*

P. 38,45 (140 (35+35)/210)

P. 47,95 (210 (30+30)/280)

COLORES TABLERO/PATAS
LEGS AND TOP COLOURS

- 00/00
- 00/10
- 02/02
- 05/05
- 10/10

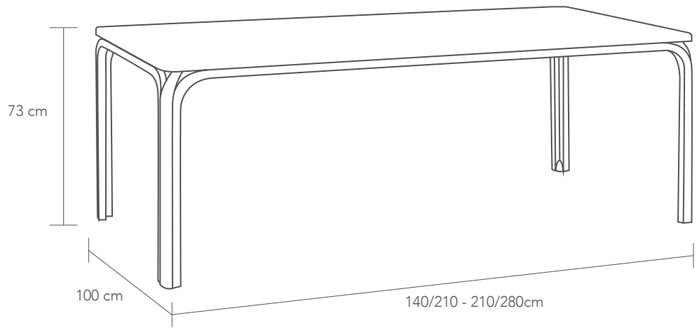

Mesa extensible en dos medidas con tapa Dureltop de 25mm de grosor. Patas de aluminio pintadas con tacos regulables. Apta para interior y exterior. • ***Extendable table*** with Dureltop in polypropylene with UV and 25mm thickness. Coated aluminium legs with adjustable height feet.

RED

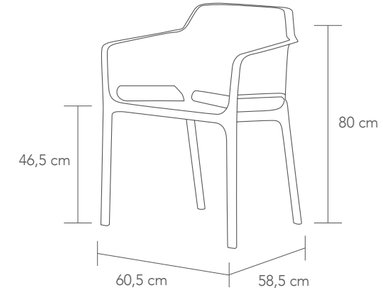

0,350 m³

4 x caja / *carton*

P. 6,11

COLORES DISPONIBLES
AVAILABLE COLOURS

- 00
- 02
- 10
- 56
- 75

Sillón apilable en polipropileno de fibra de vidrio reciclable tratado anti UV con efecto mate y tacos antideslizantes. Apta para interior y exterior. • ***Stackable armchair*** *made of fiberglass polypropylene recyclable UV additives with matt finish and non-slip feet. Suitable for indoor and outdoor spaces.*

ELSA

SILLÓN / *ARMCHAIR*

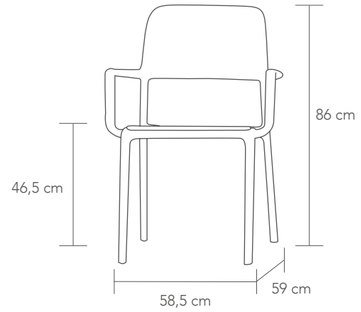

COLORES DISPONIBLES
AVAILABLE COLOURS

- 00
- 02
- 10
- 05
- 07
- 39

0,350 m³

4 x caja / *carton*

P. 4,95

SILLA / *CHAIR*

0,300 m³

4 x caja / *carton*

P. 4,40

COLORES DISPONIBLES / *AVAILABLE COLOURS*

- 00
- 02
- 10
- 05
- 07
- 33
- 39

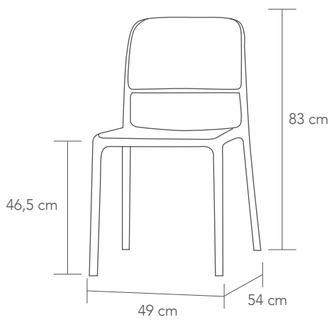

Silla, **sillón** y **taburete** apilable en polipropileno fiberglass reciclable tratado anti UV con efecto mate y tacos antideslizantes. Apta para interior y exterior. • ***Stackable chair***, ***armchair*** *or* ***stool*** *made of fiberglass polypropylene recyclable UV additives with matt finish and non-slip feet. Suitable for indoor and outdoor spaces.*

TABURETE / *STOOL*

H. 97,4

0,350 m³

4 x caja / *carton*

P. 5,38

H. 65

0,322 m³

4 x caja / *carton*

P. 5,38

COLORES DISPONIBLES
AVAILABLE COLOURS

- 00
- 02
- 10
- 05
- 07
- 39

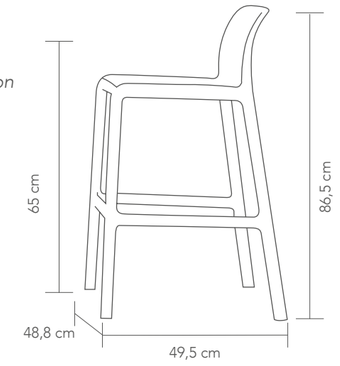

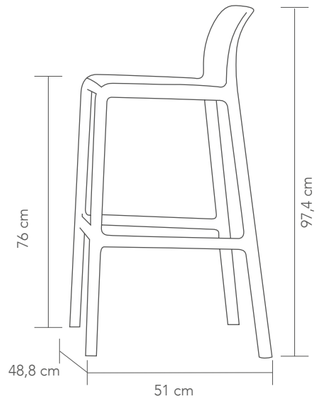

APRIL

SILLA / *CHAIR*

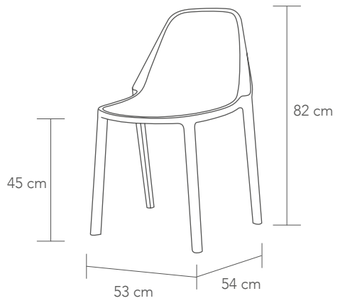

0,443 m³

6 x caja / *carton*

P. 3,52

COLORES DISPONIBLES
AVAILABLE COLOURS

110
810
150
420

Silla, **sillón** y **taburete** apilable realizado en tecnopolímero reciclable reforzado con fibra de vidrio y tecnología "air moulding". Para uso interior y exterior. • ***Stackable chair***, ***armchair*** *or* ***stool*** *made of recyclable technopolymer in air moulding reinforced with fiberglass. For indoor and outdoor use.*

SILLÓN / ARMCHAIR

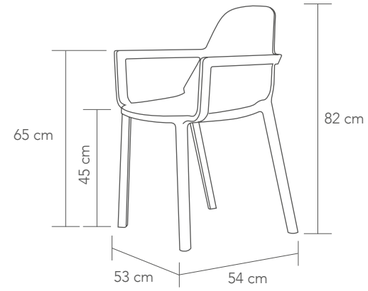

0,398 m³

4 x caja / *carton*

P. 4,21

COLORES DISPONIBLES
AVAILABLE COLOURS

110
810
150
420

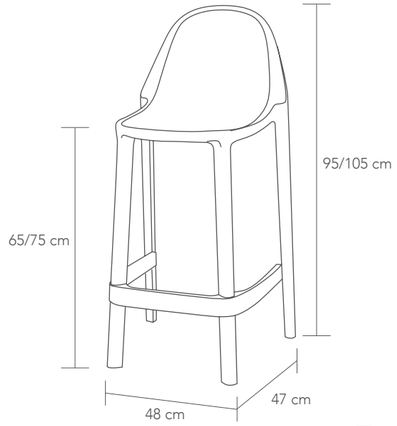

TABURETE / *STOOL*

0,394 m³ (h. 75 cm)

0,362 m³ (h. 65 cm)

4 x caja / *carton*
(apilable / *stackable* x 6)

P. 5,26

COLORES DISPONIBLES
AVAILABLE COLOURS

110
810
150
420

TUMBONA AQUA

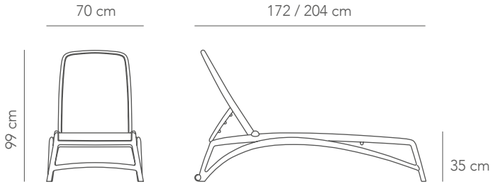

0,280 m³

1 x caja / *carton*

P. 19,06

COLOR ESTRUCTURA
FRAME COLOUR

blanco 00

COLOR TEJIDO
FABRIC COLOR

blanco 107

tórtola 104

celeste 75

azul 102

APOYABRAZO TUMBONA AQUA
ARMRESTS FOR AQUA

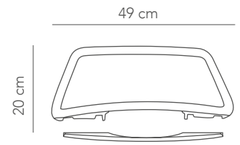

0,012 m³

1 x caja / *carton*

P. 1,75

COLOR ESTRUCTURA
FRAME COLOUR

blanco 00

Tumbona con estructura de polipropileno con fibra de vidrio. Interior de tejido sintético transpirable y recambiable. Respaldo reclinable en 4 posiciones. Respaldo plegable. Apilable. Dispone de dos ruedas para facilitar su transporte. • ***Stackable*** reclining sun lounger made from polypropylene resin and upholstered in textaline fabric. The backrest reclines into 4 positions and also folds over to allow the sun lounges to be stacked when not in use. Sun lounger is fitted with discreet rollers for easy transportation and changeable non-skid anti-wear rubber plugs as feet.

Brazos Tumbona Aqua

Apoyabrazos para la tumbona Aqua en polipropileno "fiberglass". Para fijar en la estructura de la tumbona mediante los tornillos adecuados suministrados con el mismo. • ***Armrests*** for Aqua sun Lounger, made of fiberglass polypropylene resins. Armrests can be fixed onto the sun lounger frame with the provided screws.

TUMBONA SUN

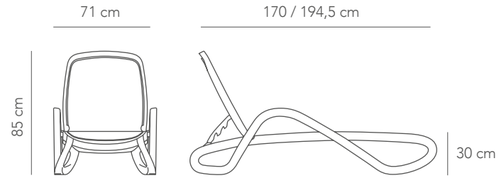

0,330 m³

1 x caja / *carton*

P.13,79 Tumbona/Sun Lounger
P. 3,09 Parasol/Sunshade

COLOR ESTRUCTURA
FRAME COLOUR

blanco

COLOR TEJIDO
FABRIC COLOR

blanco

tórtola

Tumbona con brazos y estructura tubular de polipropileno. Interior de tejido sintético transpirable y recambiable. Respaldo reclinable con cuatro posiciones. Tacos antideslizantes y dos ruedas para facilitar su transporte. Apilable. Se puede adaptar de forma opcional un toldillo parasol. • ***Stackable*** reclining sun lounger upholstered in textaline fabric and polypropylene frame. Its high-quality construction enables years of efficiency and durability. The lounger is designed with a fully adjustable reclining back and the backrest reclines into 4 positions which offers optimum comfort. It is stackable, ensuring easy storage and transportation.