MUEBLES
Guadalhorce

CAT 03 MB – Muebles de diseño provenzal renovado en madera de pino lacada en blanco para toda la casa

Ponemos a su disposición una serie de artículos por catálogo de nuestros socios fabricantes, pero tenemos aún más.

Si quiere consultar otras posibilidades, medidas especiales, colores personalizados o variantes de los modelos existentes en este documento les rogamos se pongan en contacto con la tienda por estos medios:

Tlfn.: 952 34 24 10 ~ Email: info@mueblesguadalhorce.es

Gracias por visitar nuestra tienda.

Muebles Guadalhorce
colección mediterráneo
mediterráneo

BLANCO mediterráneo

Dormitorio juvenil / Bedroom / Chambre

997 puntos

Armario 2 puertas
Wardrobe 2 doors
Armoire 2 portes

Mod. 20006
100 x 195 x 55 cm.
508 puntos

Mesita
Bedside
Chevet

Mod. 20002
44 x 62 x 34 cm.
124 puntos

Cabezal 90 cm.
Headboard 90 cm.
Tête de lit 90 cm.

Mod. 20001
107 x 100 cm.
173 puntos

Sinfonier
Chest of 6 drawers
Chiffonnier 6 tiroirs

Mod. 20003
81 x 104 x 42 cm.
351 puntos

Marco con luna
Frame with glass
Cadre en verre

Mod. 20005
70 x 80 cm.
99 puntos

Mesa estudio
Studying desk
Table de travail

Mod. 20004
104 x 78 x 42 cm.
250 puntos

Marco con luna
Frame with glass
Cadre en verre

Mod. 20005
70 x 80 cm.
99 puntos

Sinfonier
Chest of 6 drawers
Chiffonnier 6 tiroirs

Mod. 20003
81 x 104 x 42 cm.
351 puntos

Cabezal 135-150 cm.
Headboard 135-150 cm.
Tête de lit 135-150 cm.

Mod. 20009
155 x 100 cm.
232 puntos

Mesita
Bedside
Chevet

Mod. 20002
44 x 62 x 34 cm.
124 puntos

Armario 3 puertas
Wardrobe 3 doors
Armoire 3 portes

Mod. 20007
143 x 195 x 55 cm.
685 puntos

Dormitorio matrimonial / Bedroom / Chambre

930 puntos

mediterráneo

mediterráneo

Armario 4 puertas
Wardrobe 4 doors
Armoire 4 portes

Mod. 20008
186 x 195 x 55 cm.
822 puntos

Mesa estudio
Studying desk
Table de travail

Mod. 20004
104 x 78 x 42 cm.
250 puntos

Cama Nido
Bed
Lit

Mod. 20022
95 x 70 x 196 cm.
475 puntos
Para colchón 90 x 190 cm.
Arrastre colchón 90 x 18 x 190 cm.

Estante cubo
Cube Shelf
Cube Étàgere

Mod. 20023
35 x 35 x 28 cm.
41 puntos

Expositor
Expositor
Exposant

Mod. 20014
60 x 192 x 40 cm.
270 puntos

Estante
Wall Shelf
Étàgere

Mod. 20015
130 x 22 cm.
70 puntos

Dormitorio nido juvenil / Bedroom / Chambre

1.147 puntos

mediterráneo

mediterráneo

Apilable Nº2
(2,90 metros)

1170 puntos

Vitrina
Glass-door cabinet
Vitrine

Mod. 20010
100 x 192 x 40 cm.
552 puntos

Mesa TV
TV bench
Meuble TV

Mod. 20028
130 x 65 x 40 cm.
286 puntos

Estante
Wall Shelf
Étàgere

Mod. 20015
130 x 22 cm.
70 puntos

Librero
Bookcase
Bibliotheque

Mod. 20013
60 x 140 x 40 cm.
262 puntos

Apilable Nº3
(3,30 metros)

1350 puntos

Platero
Platter
Vaisselier

Mod. 20012
100 x 140 x 40 cm.
442 puntos

Mesa TV
TV bench
Meuble TV

Mod. 20028
130 x 65 x 40 cm.
286 puntos

Estante
Wall Shelf
Étàgere

Mod. 20015
130 x 22 cm.
70 puntos

Vitrina
Glass-door cabinet
Vitrine

Mod. 20010
100 x 192 x 40 cm.
552 puntos

Platero
Platter
Vaisselier

Mod. 20012
100 x 140 x 40 cm.
442 puntos

Mesa TV
TV bench
Meuble TV

Mod. 20028
130 x 65 x 40 cm.
286 puntos

Estante
Wall Shelf
Étàgere

Mod. 20015
130 x 22 cm.
70 puntos

Expositor
Expositor
Exposant

Mod. 20014
60 x 192 x 40 cm.
270 puntos

Apilable N°1 (2,90 metros)
1068 puntos

mediterráneo

mediterráneo

Apilable Nº5
(2,30 metros)

908 puntos

Mesa TV
TV bench
Meuble TV

Mod. 20028
130 x 65 x 40 cm.
286 puntos

Estante
Wall Shelf
Étàgere

Mod. 20015
130 x 22 cm.
70 puntos

Vitrina
Glass-door cabinet
Vitrine

Mod. 20010
100 x 192 x 40 cm.
552 puntos

Silla
Chair
Chaisse

Mod. 20018
41 x 92 x 47 cm.
151 puntos

Mesa fija
Fixed table
Table fixe

Mod. 20019
140 x 77 x 80 cm.
360 puntos

Mesa extensible
Dinning table ext.
Table ext.

Mod. 20020
140 (ext. 2,40) x 77 x 80 cm.
793 puntos

Aparador
Dresser
Buffet

Mod. 20016
158 x 84,5 x 40 cm.
400 puntos

Vitrina
Glass-door cabinet
Vitrine

Mod. 20010
100 x 192 x 40 cm.
552 puntos

Mesa centro elevable
Coffee table lift
Table basse relevable

Mod. 20017
100 x 41 x 50 cm.
245 puntos

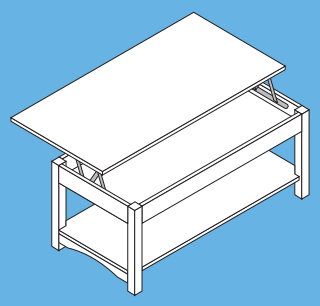

Expositor
Expositor
Exposant
Mod. 20014
60 x 192 x 40 cm.
270 puntos

Mesa TV
TV bench
Meuble TV
Mod. 20028
130 x 65 x 40 cm.
286 puntos

Estante
Wall Shelf
Étàgere
Mod. 20015
130 x 22 cm.
70 puntos

Vitrina
Glass-door cabinet
Vitrine
Mod. 20010
100 x 192 x 40 cm.
552 puntos

Apilable N°4 (2,90 metros)
1178 puntos

mediterráneo